見積参考資料

工事名　Ｒ８阿土　阿南勝浦線（持井橋）　阿南・上大野　橋梁修繕工事（１）（企育）

◇経費情報◇

工種区分	橋梁保全工事
単価地区	阿南１
単価使用年月	令和 8年 7月
施工地域・工事場所	一般交通影響有り（１）－１
前金支出割合	補正を行わない
契約保証	金銭的保証
現場環境改善費	計上しない
週休２日確保工事に係る経費補正	補正なし

注意

「見積参考資料」は入札参加者の迅速で適正な工事費の見積りのための一資料であり、請負契約を拘束するものではない。

設計内訳書（本01）

工事名	Ｒ８阿土　阿南勝浦線（持井橋）　阿南・上大野　橋梁修繕工事（１）（企育）	事業区分 工事区分	道路維持･修繕 橋梁保全工事

工事区分・工種・種別・細別	規格	単位	数量	単価	金額	数量・金額増減	摘要
橋梁保全工事		式	1				
工場製作工		式	1				
桁補強材製作工		式	1				
製作加工		t	0.013				単　1号
工場純工事費		式	1				
（工場製作原価）		式	1				
橋梁保全工事		式	1				
橋梁補修工		式	1				
ひび割れ補修工		式	1				
充てん工法	1構造物当り補修延べ延長:58m,材料種類:ﾎﾟﾘﾏｰｾﾒﾝﾄﾓﾙﾀﾙ	構造物	1				単　2号
低圧注入工法	1構造物当り補修延べ延長:130m,材料種類:ｴﾎﾟｷｼ樹脂系	構造物	1				単　3号
断面修復工		式	1				
左官工法	1構造物当り修復延べ体積:0.1m3を超える,材料種類:ﾎﾟﾘﾏｰｾﾒﾝﾄﾓﾙﾀﾙ,鉄筋ｹﾚﾝ･鉄筋防錆処理:有り	構造物	1				単　4号

設計内訳書（本01）

工事名	Ｒ８阿土　阿南勝浦線（持井橋）　阿南・上大野　橋梁修繕工事（１）（企育）	事業区分 工事区分	道路維持･修繕 橋梁保全工事

工事区分・工種・種別・細別	規格	単位	数量	単価	金額	数量・金額増減	摘要
含浸材塗布	断面修復部,昼間,時間的制約無し	m2	10				単　5号
表面含浸工		式	1				
簡易清掃	昼間,時間制約無し	m2	400				単　6号
含浸材塗布	標準部,昼間,時間的制約無し	m2	400				単　7号
水切り材設置		式	1				
水切り材設置	床版下面,昼間,時間的制約無し	m	254				単　8号
鋼部材取替え工		式	1				
当て板		箇所	3				単　9号
構造物撤去工		式	1				
運搬処理工		式	1				
殻運搬	殻種別:ｺﾝｸﾘｰﾄ殻(無筋)	m3	1				単　10号
殻処分	殻種別:ｺﾝｸﾘｰﾄ殻(無筋)	m3	1				単　11号
仮設工		式	1				

設計内訳書（本01）

工事名	Ｒ８阿土　阿南勝浦線（持井橋）　阿南・上大野　橋梁修繕工事（１）（企育）	事業区分 工事区分	道路維持･修繕 橋梁保全工事

工事区分・工種・種別・細別	規格	単位	数量	単価	金額	数量・金額増減	摘要
足場工		式	1				
吊足場		m2	900				単　12号
交通管理工		式	1				
交通誘導警備員	A	人日	25				単　13号
交通誘導警備員	B	人日	50				単　14号
直接工事費		式	1				
共通仮設		式	1				
共通仮設費（率計上）		式	1				
純工事費		式	1				
現場管理費		式	1				
（現場原価）		式	1				
工事原価		式	1				
一般管理費等		式	1				

設計内訳書（本01）

工事名	Ｒ８阿土　阿南勝浦線（持井橋）　阿南・上大野　橋梁修繕工事（ １）（企育）	事業区分 工事区分	道路維持･修繕 橋梁保全工事

工事区分・工種・種別・細別	規格	単位	数量	単価	金額	数量・金額増減	摘要
工事価格		式	1				
消費税額及び地方消費税額		式	1				
工事費計		式	1				

1次単価表

単価使用年月	2026.07
歩掛適用年月	2026.07
労務調整係数	1.000-00000　0.0　0

単　1号	製作加工		単位	t	単位数量	0.013	単価	

名称・規格	条件	単位	数量	単価	金額	摘要
鋼材費 SS400 9		t	0.013			単　15号
製作直接労務費(橋桁)	各種,0.339	式	1			単　16号
間接労務費		式	1			
合計						
単価						円／t

1次単価表

単価使用年月	2026.07
歩掛適用年月	2026.07
労務調整係数	1.000-00000　0.0　0

単　2号	充てん工法	1構造物当り補修延べ延長:58m,材料種類:ﾎﾟﾘﾏｰｾﾒﾝﾄﾓﾙﾀﾙ	単位	構造物	単位数量	1	単価	

名称・規格	条件	単位	数量	単価	金額	摘要
ひび割れ補修工(充てん工法)	20mを超える,58m,15.5kg	構造物	1			単　17号
合計						
単価						円／構造物

1次単価表

単価使用年月	2026.07
歩掛適用年月	2026.07
労務調整係数	1.000-00000　0.0　0

単　3号	低圧注入工法	1構造物当り補修延べ延長:130m,材料種類:ｴﾎﾟｷｼ樹脂系	単位	構造物	単位数量	1	単価	

名称・規格	条件	単位	数量	単価	金額	摘要
ひび割れ補修工(低圧注入工法)	25mを超える,130m,1.8kg,13.3kg,520個	構造物	1			単　18号
合計						
単価						円／構造物

1次単価表

単価使用年月	2026.07
歩掛適用年月	2026.07
労務調整係数	1.000-00000　0.0　0

単　4号	左官工法	1構造物当り修復延べ体積:0.1m3を超える,材料種類:ﾎﾟﾘﾏｰｾﾒﾝﾄﾓﾙﾀﾙ,鉄筋ｹﾚﾝ・鉄筋防錆処理:有り	単位	構造物	単位数量	1	単価	

名称・規格	条件	単位	数量	単価	金額	摘要
断面修復工(左官工法)	有り,0.1m3を超える,0.5m3	構造物	1			単　19号
合計						
単価						円／構造物

1次単価表

単価使用年月	2026.07
歩掛適用年月	2026.07
労務調整係数	1.000-00000　0.0　0

単　5号	含浸材塗布	断面修復部,昼間,時間的制約無し	単位	m2	単位数量	1	単価	

名称・規格	条件	単位	数量	単価	金額	摘要
含浸材塗布		m2	1			
ｼﾗﾝ系表面含浸材 鉄筋腐食抑制ﾀｲﾌﾟ		L	0.86			
合計						
単価						円／m2

１次単価表

単価使用年月	2026.07
歩掛適用年月	2026.07
労務調整係数	1.000-00000　0.0　0

単　6号	簡易清掃	昼間,時間制約無し	単位	m2	単位数量	1	単価	

名称・規格	条件	単位	数量	単価	金額	摘要
簡易清掃		m2	1			
合計						
単価						円／m2

１次単価表

単価使用年月	2026.07
歩掛適用年月	2026.07
労務調整係数	1.000-00000　0.0　0

単　7号	含浸材塗布	標準部,昼間,時間的制約無し	単位	m2	単位数量	1	単価	

名称・規格	条件	単位	数量	単価	金額	摘要
含浸材塗布		m2	1			
ｼﾗﾝ系表面含浸材 鉄筋腐食抑制ﾀｲﾌﾟ		L	0.63			
合計						
単価						円／m2

１次単価表

単価使用年月	2026.07
歩掛適用年月	2026.07
労務調整係数	1.000-00000　0.0　0

単　8号	水切り材設置	床版下面,昼間,時間的制約無し	単位	m	単位数量	1	単価	

名称・規格	条件	単位	数量	単価	金額	摘要
橋梁用水切り材設置工		m	1			
水切り材 25㎜×20㎜(接着剤付)		m	1			
合計						
単価						円／m

１次単価表

単価使用年月	2026.07
歩掛適用年月	2026.07
労務調整係数	1.000-00000　0.0　0

単　9号	当て板		単位	箇所	単位数量	3	単価	

名称・規格	条件	単位	数量	単価	金額	摘要
鋼桁孔明工	400N鋼	本	6			単　20号
補強部材取付工	W<=20	部材	3			単　21号
高力ﾎﾞﾙﾄ本締め工	ﾄﾙｼｱ形高力ﾎﾞﾙﾄ	本	6			単　22号
合計						
単価						円／箇所

1次単価表

単価使用年月	2026.07
歩掛適用年月	2026.07
労務調整係数	1.000-00000　0.0　0

単　10号	殻運搬	殻種別:ｺﾝｸﾘｰﾄ殻(無筋)	単位	m3	単位数量	1	単価	

名称・規格	条件	単位	数量	単価	金額	摘要
殻運搬	ｺﾝｸﾘｰﾄ(無筋)構造物とりこわし,機械積込,無し,10.9km以下,全ての費用	m3	1			
合計						
単価						円／m3

1次単価表

単価使用年月	2026.07
歩掛適用年月	2026.07
労務調整係数	1.000-00000　0.0　0

単　11号	殻処分	殻種別:ｺﾝｸﾘｰﾄ殻(無筋)	単位	m3	単位数量	1	単価	

名称・規格	条件	単位	数量	単価	金額	摘要
処分費(m3)		m3	1			単　23号
合計						
単価						円／m3

1次単価表

単価使用年月	2026.07
歩掛適用年月	2026.07
労務調整係数	1.000-00000　0.0　0

単　12号	吊足場		単位	m2	単位数量	1	単価	

名称・規格	条件	単位	数量	単価	金額	摘要
主体足場(ﾊﾟｲﾌﾟ吊足場)	ﾄﾗｽ･ｱｰﾁ,設置･撤去･賃料,3月	m2	1			単　24号
朝顔	ﾄﾗｽ･ｱｰﾁ,設置･撤去･賃料,3月,片側朝顔	m2	1			単　25号
ｼｰﾄ張防護工	設置･撤去･賃料,3月,片側朝顔	m2	1			単　26号
板張防護工	設置･撤去･賃料,3月,片側朝顔	m2	1			単　27号
合計						
単価						円／m2

１次単価表

単価使用年月	2026.07
歩掛適用年月	2026.07
労務調整係数	1.000-00000　0.0　0

単　13号	交通誘導警備員	A	単位	人日	単位数量	1	単価	

名称・規格	条件	単位	数量	単価	金額	摘要
交通誘導警備員A		人日	1			単　28号
合計						
単価						円／人日

１次単価表

単価使用年月	2026.07
歩掛適用年月	2026.07
労務調整係数	1.000-00000　0.0　0

単　14号	交通誘導警備員	B	単位	人日	単位数量	1	単価	

名称・規格	条件	単位	数量	単価	金額	摘要
交通誘導警備員B		人日	1			単　29号
合計						
単価						円／人日

２次単価表

単価使用年月	2026.07
歩掛適用年月	2026.07
労務調整係数	1.000-00000　0.0　0

単　15号	鋼材費 SS400 9		単位	t	単位数量	1	単価	

名称・規格	条件	単位	数量	単価	金額	摘要
平鋼 SS400 9×125		t	1.17			
ｽｸﾗｯﾌﾟ ﾍﾋﾞｰH1		t	-0.136			
諸雑費(まるめ)		式	1			
合計						
単価						円／t

２次単価表

単価使用年月	2026.07
歩掛適用年月	2026.07
労務調整係数	1.000-00000　0.0　0

単　16号	製作直接労務費(橋桁)	各種,0.339	単位	式	単位数量	1	単価	

名称・規格	条件	単位	数量	単価	金額	摘要
橋梁製作工		人工	0.34			
諸雑費(まるめ)		式	1			
合計						

２次単価表

単価使用年月	2026.07
歩掛適用年月	2026.07
労務調整係数	1.000-00000　0.0　0

単　17号	ひび割れ補修工(充てん工法)	20mを超える,58m,15.5kg	単位	構造物	単位数量	1	単価	

名称・規格	条件	単位	数量	単価	金額	摘要
土木一般世話役		人	2.494			
特殊作業員		人	3.77			
普通作業員		人	3.306			
充てん材 充填材(ﾎﾟﾘﾏｰｾﾒﾝﾄﾓﾙﾀﾙ)		kg	18.6			
諸雑費(率+まるめ)		式	1			
合計						
単価						円／構造物

２次単価表

単価使用年月	2026.07
歩掛適用年月	2026.07
労務調整係数	1.000-00000　0.0　0

単　18号	ひび割れ補修工(低圧注入工法)	25mを超える,130m,1.8kg,13.3kg,520個	単位	構造物	単位数量	1	単価	

名称・規格	条件	単位	数量	単価	金額	摘要
土木一般世話役		人	7.54			
特殊作業員		人	12.48			
普通作業員		人	9.23			
注入材 ｴﾎﾟｷｼ注入材		kg	1.8			
ｼｰﾙ材 ｴﾎﾟｷｼｼｰﾙ材		kg	18.221			
低圧注入器具 低圧充填器具		個	520			
諸雑費(率+まるめ)		式	1			
合計						
単価						円／構造物

２次単価表

単価使用年月	2026.07
歩掛適用年月	2026.07
労務調整係数	1.000-00000　0.0　0

単　19号	断面修復工(左官工法)	有り,0.1m3を超える,0.5m3	単位	構造物	単位数量	1	単価	

名称・規格	条件	単位	数量	単価	金額	摘要
土木一般世話役		人	14			
特殊作業員		人	26.5			
普通作業員		人	14			
断面修復材 ﾎﾟﾘﾏｰｾﾒﾝﾄﾓﾙﾀﾙ(左官用)		m3	0.59			
諸雑費(率+まるめ)		式	1			
合計						
単価						円／構造物

２次単価表

単価使用年月	2026.07
歩掛適用年月	2026.07
労務調整係数	1.000-00000　0.0　0

単　20号	鋼桁孔明工	400N鋼	単位	本	単位数量	100	単価	

名称・規格	条件	単位	数量	単価	金額	摘要
橋りょう世話役		人	1.1			
橋りょう特殊工		人	3.4			
普通作業員		人	1.1			
諸雑費(率+まるめ)		式	1			
合計						
単価						円／本

２次単価表

単価使用年月	2026.07
歩掛適用年月	2026.07
労務調整係数	1.000-00000　0.0　0

単　21号	補強部材取付工	W<=20	単位	部材	単位数量	10	単価	

名称・規格	条件	単位	数量	単価	金額	摘要
橋りょう世話役		人	0.9			
橋りょう特殊工		人	2.5			
普通作業員		人	0.9			
補強部材 当て板		部材	10			
諸雑費(率+まるめ)		式	1			
合計						
単価						円／部材

２次単価表

単価使用年月	2026.07
歩掛適用年月	2026.07
労務調整係数	1.000-00000　0.0　0

単　22号	高力ﾎﾞﾙﾄ本締め工	ﾄﾙｼｱ形高力ﾎﾞﾙﾄ	単位	本	単位数量	100	単価	

名称・規格	条件	単位	数量	単価	金額	摘要
橋りょう世話役		人	1.2			
橋りょう特殊工		人	3.3			
普通作業員		人	1.1			
高力ﾎﾞﾙﾄ M22 70mm		組	100			
諸雑費(率+まるめ)		式	1			
合計						
単価						円／本

２次単価表

単価使用年月	2026.07
歩掛適用年月	2026.07
労務調整係数	1.000-00000　0.0　0

単　23号	処分費(m3)		単位	m3	単位数量	100	単価	

名称・規格	条件	単位	数量	単価	金額	摘要
処分費 ｺﾝｸﾘｰﾄ殻(無筋)		m3	100			
合計						
単価						円／m3

２次単価表

単価使用年月	2026.07
歩掛適用年月	2026.07
労務調整係数	1.000-00000　0.0　0

単　24号	主体足場(ﾊﾟｲﾌﾟ吊足場)	ﾄﾗｽ･ｱｰﾁ,設置･撤去･賃料,3月	単位	m2	単位数量	1	単価	

名称・規格	条件	単位	数量	単価	金額	摘要
橋りょう特殊工		人	0.101			
主体足場賃料 ﾊﾟｲﾌﾟ吊足場		月	3			
諸雑費(まるめ)		式	1			
合計						
単価						円／m2

２次単価表

単価使用年月	2026.07
歩掛適用年月	2026.07
労務調整係数	1.000-00000　0.0　0

単　25号	朝顔	ﾄﾗｽ･ｱｰﾁ,設置･撤去･賃料,3月,片側 朝顔	単位	m2	単位数量	1	単価	

名称・規格	条件	単位	数量	単価	金額	摘要
橋りょう特殊工		人	0.027			
朝顔賃料		月	3			
諸雑費(まるめ)		式	1			
合計						
単価						円／m2

２次単価表

単価使用年月	2026.07
歩掛適用年月	2026.07
労務調整係数	1.000-00000　0.0　0

単　26号	ｼｰﾄ張防護工	設置･撤去･賃料,3月,片側朝顔	単位	m2	単位数量	1	単価	

名称・規格	条件	単位	数量	単価	金額	摘要
橋りょう特殊工		人	0.01			
ｼｰﾄ張防護材賃料		月	3			
諸雑費(まるめ)		式	1			
合計						
単価						円／m2

２次単価表

単価使用年月	2026.07
歩掛適用年月	2026.07
労務調整係数	1.000-00000　0.0　0

単　27号	板張防護工	設置･撤去･賃料,3月,片側朝顔	単位	m2	単位数量	1	単価	

名称・規格	条件	単位	数量	単価	金額	摘要
橋りょう特殊工		人	0.04			
防護材賃料		月	3			
諸雑費(まるめ)		式	1			
合計						
単価						円／m2

２次単価表

単価使用年月	2026.07
歩掛適用年月	2026.07
労務調整係数	1.000-00000　0.0　0

単　28号	交通誘導警備員A		単位	人日	単位数量	1	単価	
名称・規格		条件	単位	数量	単価	金額	摘要	
交通誘導警備員A			人	1				
諸雑費(まるめ)			式	1				
合計								
単価							円／人日	

２次単価表

単価使用年月	2026.07
歩掛適用年月	2026.07
労務調整係数	1.000-00000　0.0　0

単　29号	交通誘導警備員B		単位	人日	単位数量	1	単価	
名称・規格		条件	単位	数量	単価	金額	摘要	
交通誘導警備員B			人	1				
諸雑費(まるめ)			式	1				
合計								
単価							円／人日	

機労材集計リスト（機械）

工事名	Ｒ８阿土　阿南勝浦線（持井橋）　阿南・上大野　橋梁修繕工事（１）（企育）					
単価コード	名　称	規　格	単位	数量	金額	摘要
L001200001	主体足場賃料	ﾊﾟｲﾌﾟ吊足場	月	2,700	1,072,791	
L001200006	朝顔賃料		月	2,700	182,682	
L001200009	防護材賃料		月	2,700	482,382	
L001200010	ｼｰﾄ張防護材賃料		月	2,700	187,191	
M000301005	ﾀﾞﾝﾌﾟﾄﾗｯｸ[ｵﾝﾛｰﾄﾞ・ﾃﾞｨｰｾﾞﾙ]	通称10t積級	供用日	0.035	852	
	合計額				1,925,898	

見積単価一覧表

工事名	R8阿土　阿南勝浦線（持井橋）　阿南・上大野　橋梁修繕工事（1）（企育）			
名称	規格	単位	単価	備考
処分費	コンクリート殻（無筋）	m3	1,880	運搬距離　L=8.5Km

1.1　上部工数量集計表

工種	種別	細　　別	規　　格	単位	第3径間	第4径間	合計	計上数量	備考
橋梁補修工									
	上部鋼材補修								
		新設材料					13.0		
		PL	SS400	kg			13.0	13	
		TC	S10T	kg			3.0	3	
	断面修復工								
		断面修復工（左官工法）	施工数量	m3	0.396	0.122	0.518	0.5	
		断面修復材	ポリマーセメントモルタル	m3	0.467	0.144	0.611	0.6	ロス率18%考慮
		含浸材塗布		m2	7.913	2.433	10.345	10	
		含浸材	鉄筋腐食抑制タイプ 標準塗布量:0.864l/m2	kg	6.840	2.100	8.940	8.9	
	ひび割れ補修工								
		ひび割れ補修工（低圧注入工法）	施工延長	m	15.85	114.30	130.15	130	
			シール材	kg	1.62	11.66	13.28	13.3	
			注入材（エポキシ樹脂系）	kg	0.22	1.60	1.82	1.8	ロス率15%考慮
			注入器具	個	63	457	520	520	0.25mピッチ
		ひび割れ補修工（充てん工法）	施工延長	m	17.80	39.75	57.55	58	
			充てん材	kg	4.81	10.73	15.54	15.5	
	表面含浸工								
		下地処理		m2	199.87	199.87	399.74	400	
		含浸材塗布		m2	199.87	199.87	399.74	400	
		含浸材	鉄筋腐食抑制タイプ 標準塗布量:0.630l/m2	kg	125.92	125.92	251.84	252	
	水切り材設置工								
		水切り材設置		m	126.90	126.90	253.80	254	

1.1　上部工数量集計表

工種	種別	細　　別	規　　格	単位	第3径間	第4径間	合計	計上数量	備考
構造物撤去工									
	運搬処理工								
		殻運搬・処分(Co殻)	断面修復工	m3	0.396	0.122	0.518		
			ひび割れ補修工（充てん工法）	m3	0.003	0.006	0.009		
			合計	m3	0.399	0.128	0.527	1	
仮設工									
	足場工								
		吊り足場	1.5≦桁高H、朝顔有	m2	450.50	450.50	901.00	900	
			防護工	m2	450.50	450.50	901.00	900	

2.　上部鋼材補修

2.1　材料総括表

2.1.1 材料質量総括表

新設材料　　（単位 ： kg,mm）

材質	形状	サイズ	主　構 トラス	横　桁	横　構	排水装置	総計	備考
SM490A	PL	16					0	
		12					0	
		9					0	
小　　計							0	
SM400A	PL	6					0	
小　　計							0	
SS400	PL	12					0	
		9	13				13	
	小　計		13				13	
	FB	75 ＊ 6					0	
	小　計						0	
	CT	144 ＊ 204 ＊ 12 ＊ 10					0	
	小　計						0	
小　　計			13				13	
加工鋼質量計			13				13	
SS400	BN	M 16 ＊ 40					0	
		M 12 ＊ 35					0	
小　　計							0	
S10T	TC	M 22 ＊ 75					0	
		M 22 ＊ 70	3				3	
		M 22 ＊ 65					0	
		M 22 ＊ 60					0	
		M 22 ＊ 55					0	
小　　計			3				3	
SCM440	MUTF	20 ＊ 20					0	
小　　計							0	
部品質量計			3				3	
総　　計			16			0	16	

撤去材料　　（単位 ： kg,mm）

材質	形状	サイズ	トラス撤去	横桁撤去	横構撤去	総計
SM490A	PL	9		1		1
小　　計				1		1
SS400	PL	12			84	84
		4.5	44			44
	小　　計		44		84	128
	CT	144 ＊ 204 ＊ 12 ＊ 10			4134	4134
	小　　計				4134	4134
小　　計			44		4218	4262
加工鋼質量計			44	1	4218	4263
SV41	RIVET	φ 22	6		36	42
小　　計			6		36	42
部品質量計			6		36	42
総　　計			50	1	4254	4305

2.1.2 ボルト本数総括表

新設材料　　（単位 ： 本,mm）

材質	形状	サイズ	主　構 トラス	横　桁	横　構	排水装置	総計
SS400	BN	M 16 ＊ 40	10				10
		M 12 ＊ 35				8	8
小　　計			10			8	18
S10T	TC	M 22 ＊ 75	2				2
		M 22 ＊ 70	22	4			26
		M 22 ＊ 65	10				10
		M 22 ＊ 60		4	96		100
		M 22 ＊ 55			144		144
小　　計			34	8	240		282
SCM440	MUTF	20 ＊ 20	8				8
小　　計			8				8
総　　計			58	8	240	8	314

2.1.3 塗装面積総括表

(単位 m2)

	外面塗装	内面塗装	外面塗装	内面塗装	外面合計	内面合計
	一般	一般	ボルト	ボルト		
主構トラス	4.11	0.67	0.24	0.03	4.35	0.70
横桁	0.00	0.00	0.04	0.00	0.04	0.00
横構	91.86	0.00	1.20	0.00	93.06	0.00
排水装置	0.25	0.00	0.01	0.00	0.26	0.00
合計	96.22	0.67	1.49	0.03	97.71	0.70

(単位 m2)

	塗替え塗装	ケレン
主構トラス	0.07	0.69
横桁	1.02	1.00
横構	0.88	2.40
合計	1.97	4.09

2.1.4 その他数量総括表

種別		単位	数量	備考
鋼材切断工	切断長	m	#REF!	溶接部
現場溶接工	溶接長	m	#REF!	6mmすみ肉溶接換算
鋼材孔明け工	φ24.5孔	箇所	#REF!	
	φ21.5孔	箇所	#REF!	
	合計	箇所	#REF!	
高力ボルト締め付け工	TCB(M22)	本	6	(S10T)
		kg	1	
	MUTF(φ20)	本	#REF!	(SCM440)
		kg	#REF!	
パテ埋め工	金属パテ	kg	#REF!	エポキシ系

2.2　鋼材数量

2.2.1　部材別質量総括表

1 主構トラス

部材名	基　数	質　量 (kg)	加工質量 (kg)
1-1　上弦材			
1-2　下弦材	1	16	13
1-3　P3カバーPL			
合　計		16	13

2.2.2　鋼材質量計算

** 1 主構トラス

* 1- 2 下弦材 基 数 = 1

部品名称	仕訳記号	断面形状 (mm)	部品長 (mm)	個数	単質	質量 (kg)	材質	ネット (%)	材片
COVER	PL	140 * 9.0	460	3	7.850	13	SS400		
トルシア型	TC	M 22	70	6	0.523	3	S10T		購

中項目質量合計	16	*	1	=	16 kg
加工質量合計	13	*	1	=	13 kg
SS400	16	*	1	=	13 kg
S10T	3	*	1	=	3 kg
購入部品数	6	*	1	=	6

大項目質量合計	16 kg
加工質量合計	13 kg
SS400	16 kg
S10T	3 kg
購入部品数	6

2.3　撤去数量

2.3.1 部材別質量総括表

1 トラス撤去

	部材名	基　数	質　量 (kg)	加工質量 (kg)	材　片　数 大　型	材　片　数 小　型	材 片　質 量 (kg) 大　型	材 片　質 量 (kg) 小　型
1-1	カバーPL	1	2	1				
	合　計		2	1				

2.3.2 鋼材質量計算

** 1 トラス撤去

* 1- 1 カバーPL 基 数 = 1

部品名称	仕訳記号	断面形状 (mm)	部品長 (mm)	個数	単質	質量 (kg)	材質	ネット (%)	材片
COVER	PL	140 * 4.5	320	1	7.850	1	SS400		
リベット	RIVET	φ 22	0	6	0.148	1	SV41		購

中項目質量合計	2 *	1 =	2 kg
加工質量合計	1 *	1 =	1 kg
SS400	1 *	1 =	1 kg
SV41	1 *	1 =	1 kg
購入部品数	6 *	1 =	6

大項目質量合計	2 kg
加工質量合計	1 kg
SS400	1 kg
SV41	1 kg
購入部品数	6

2.4 塗装面積計算

2.4.1 部材別塗装面積総括表

1 主構トラス

（単位　：　m2）

部材名	基　数	表面積 (m2)	外面塗装 一般	内面塗装 一般	外面塗装 ボルト	内面塗装 ボルト	外面合計	内面合計
上弦材								
下弦材	1	0.29	0.14	0.07	0.02	0.00	0.15	0.07
P3カバーPL								
合 計		0.29	0.14	0.07	0.02	0.00	0.15	0.07

2.5　その他数量

2.5.3　鋼材孔明け工

(1)　主構トラス

(b) 下弦材孔明け　　φ24.5孔

t = 23 mm	3 × 2	=	6 箇所
t = 25 mm			
t = 28 mm			
		N =	6 箇所

2.5.4　高力ボルト締付け工

(1)　TCB　M22　(鋼材質量計算より)

主構トラス	下弦材	(S10T)	=	6 本	1 kg
横桁	端横桁				
横構	下横構				
		小計	=	6 本	1 kg

合計	TCB	M22	(S10T)	=	6 本	1 kg

3.　断面修復工

3.1　数量集計表

【上部工】　〈第3径間_1パネル目〉

部材	No.	種別	幅　W【mm】	延長　L【mm】	深さ　t【mm】	面積　A【m2】	体積 V【m3】	備考
床版0101	ア	うき	50	400	50	0.0200	0.0010	
床版0101	イ	鉄筋露出	150	150	50	0.0225	0.0011	
床版0101	ウ	鉄筋露出	100	100	50	0.0100	0.0005	
床版0101	エ	鉄筋露出	150	100	50	0.0150	0.0008	
床版0101	オ	鉄筋露出	100	50	50	0.0050	0.0003	
床版0101	カ	鉄筋露出	100	100	50	0.0100	0.0005	
床版0101	キ	剥離	100	300	50	0.0300	0.0015	
床版0501	ク	鉄筋露出	100	150	50	0.0150	0.0008	
床版0501	ケ	うき	150	50	50	0.0075	0.0004	
床版0501	コ	鉄筋露出	800	200	50	0.1600	0.0080	
床版0501	サ	鉄筋露出	200	100	50	0.0200	0.0010	
床版0501	シ	鉄筋露出	300	150	50	0.0450	0.0023	
床版0501	ス	鉄筋露出	50	50	50	0.0025	0.0001	
床版0501	セ	鉄筋露出	50	50	50	0.0025	0.0001	
床版0501	ソ	鉄筋露出	400	250	50	0.1000	0.0050	
床版0501	タ	鉄筋露出	100	100	50	0.0100	0.0005	
床版0501	チ	鉄筋露出	100	100	50	0.0100	0.0005	
床版0501	ツ	鉄筋露出	800	200	50	0.1600	0.0080	
床版0501	テ	鉄筋露出	400	100	50	0.0400	0.0020	
床版0501	ト	鉄筋露出	500	200	50	0.1000	0.0050	
床版0501	ナ	鉄筋露出	150	400	50	0.0600	0.0030	
床版0501	ニ	鉄筋露出	200	200	50	0.0400	0.0020	
合計						0.8850	0.0443	

【上部工】　〈第3径間_2パネル目〉

部材	No.	種別	幅　W【mm】	延長　L【mm】	深さ　t【mm】	面積　A【m2】	体積 V【m3】	備考
床版0103	ア	鉄筋露出	150	100	50	0.0150	0.0008	
床版0103	イ	鉄筋露出	200	150	50	0.0300	0.0015	
床版0103	ウ	鉄筋露出	200	50	50	0.0100	0.0005	
床版0103	エ	鉄筋露出	150	150	50	0.0225	0.0011	
床版0103	オ	鉄筋露出	600	150	50	0.0900	0.0045	
床版0103	カ	鉄筋露出	50	50	50	0.0025	0.0001	
床版0103	キ	うき	200	50	50	0.0100	0.0005	
床版0103	ク	鉄筋露出	100	100	50	0.0100	0.0005	
床版0103	ケ	鉄筋露出	300	100	50	0.0300	0.0015	
床版0103	コ	うき	100	100	50	0.0100	0.0005	
床版0103	サ	鉄筋露出	300	100	50	0.0300	0.0015	
床版0103	シ	うき	250	100	50	0.0250	0.0013	
床版0103	ス	鉄筋露出	500	150	50	0.0750	0.0038	
床版0103	セ	鉄筋露出	100	100	50	0.0100	0.0005	
床版0103	ソ	鉄筋露出	50	50	50	0.0025	0.0001	
床版0103	タ	鉄筋露出	250	150	50	0.0375	0.0019	
床版0103	チ	鉄筋露出	700	300	50	0.2100	0.0105	
床版0103	ツ	鉄筋露出	200	100	50	0.0200	0.0010	
床版0103	テ	鉄筋露出	50	50	50	0.0025	0.0001	
床版0103	ト	鉄筋露出	300	100	50	0.0300	0.0015	
床版0503	ナ	鉄筋露出	100	100	50	0.0100	0.0005	
床版0503	ニ	鉄筋露出	150	150	50	0.0225	0.0011	
床版0503	ヌ	鉄筋露出	250	400	50	0.1000	0.0050	
床版0503	ネ	鉄筋露出	400	400	50	0.1600	0.0080	
床版0503	ノ	鉄筋露出	500	150	50	0.0750	0.0038	
床版0503	ハ	鉄筋露出	50	50	50	0.0025	0.0001	
床版0503	ヒ	うき	150	100	50	0.0150	0.0008	
床版0503	フ	鉄筋露出	50	50	50	0.0025	0.0001	
床版0503	ヘ	鉄筋露出	100	100	50	0.0100	0.0005	
床版0503	ホ	鉄筋露出	350	250	50	0.0875	0.0044	
床版0503	マ	鉄筋露出	150	250	50	0.0375	0.0019	
床版0503	ミ	鉄筋露出	200	300	50	0.0600	0.0030	
床版0503	ム	うき	100	100	50	0.0100	0.0005	
床版0503	メ	鉄筋露出	150	200	50	0.0300	0.0015	
床版0503	モ	鉄筋露出	300	150	50	0.0450	0.0023	
床版0503	ヤ	鉄筋露出	400	150	50	0.0600	0.0030	
床版0503	ユ	鉄筋露出	200	100	50	0.0200	0.0010	
床版0503	ヨ	鉄筋露出	300	300	50	0.0900	0.0045	
合計						1.5100	0.0755	

【上部工】　〈第3径間_3パネル目〉

部材	No.	種別	幅　W【mm】	延長　L【mm】	深さ　t【mm】	面積　A【m2】	体積 V【m3】	備考
床版0105	ア	鉄筋露出	50	50	50	0.0025	0.0001	
床版0105	イ	鉄筋露出	100	50	50	0.0050	0.0003	
床版0105	ウ	鉄筋露出	100	50	50	0.0050	0.0003	
床版0105	エ	鉄筋露出	50	50	50	0.0025	0.0001	
床版0105	オ	鉄筋露出	50	50	50	0.0025	0.0001	
床版0105	カ	鉄筋露出	200	50	50	0.0100	0.0005	
床版0105	キ	鉄筋露出	100	200	50	0.0200	0.0010	
床版0105	ク	鉄筋露出	500	300	50	0.1500	0.0075	
床版0105	ケ	鉄筋露出	150	100	50	0.0150	0.0008	
床版0105	コ	鉄筋露出	300	100	50	0.0300	0.0015	
床版0105	サ	鉄筋露出	50	50	50	0.0025	0.0001	
床版0105	シ	鉄筋露出	150	100	50	0.0150	0.0008	
床版0105	ス	鉄筋露出	100	150	50	0.0150	0.0008	
床版0105	セ	鉄筋露出	200	250	50	0.0500	0.0025	
床版0105	ソ	鉄筋露出	100	300	50	0.0300	0.0015	
床版0105	タ	鉄筋露出	100	250	50	0.0250	0.0013	
床版0105	チ	鉄筋露出	50	50	50	0.0025	0.0001	
床版0105	ツ	鉄筋露出	100	100	50	0.0100	0.0005	
床版0105	テ	鉄筋露出	150	50	50	0.0075	0.0004	
床版0105	ト	鉄筋露出	100	100	50	0.0100	0.0005	
床版0505	ナ	鉄筋露出	200	100	50	0.0200	0.0010	
床版0505	ニ	鉄筋露出	150	150	50	0.0225	0.0011	
床版0505	ヌ	鉄筋露出	100	50	50	0.0050	0.0003	
床版0505	ネ	鉄筋露出	250	100	50	0.0250	0.0013	
床版0505	ノ	鉄筋露出	150	150	50	0.0225	0.0011	
床版0505	ハ	鉄筋露出	100	100	50	0.0100	0.0005	
床版0505	ヒ	鉄筋露出	50	50	50	0.0025	0.0001	
床版0505	フ	鉄筋露出	100	100	50	0.0100	0.0005	
床版0505	ヘ	鉄筋露出	50	50	50	0.0025	0.0001	
床版0505	ホ	鉄筋露出	50	50	50	0.0025	0.0001	
床版0505	マ	鉄筋露出	50	50	50	0.0025	0.0001	
床版0505	ミ	鉄筋露出	100	100	50	0.0100	0.0005	
床版0505	ム	鉄筋露出	150	150	50	0.0225	0.0011	
床版0505	メ	鉄筋露出	300	100	50	0.0300	0.0015	
床版0505	モ	鉄筋露出	50	50	50	0.0025	0.0001	
床版0505	ヤ	鉄筋露出	100	100	50	0.0100	0.0005	
床版0505	ユ	うき	100	100	50	0.0100	0.0005	
床版0505	ヨ	鉄筋露出	100	50	50	0.0050	0.0003	
合計						0.6250	0.0313	

【上部工】　〈第3径間_4パネル目〉

部材	No.	種別	幅　W【mm】	延長　L【mm】	深さ　t【mm】	面積　A【m2】	体積 V【m3】	備考
床版0107	ア	剥離	100	300	50	0.0300	0.0015	
床版0107	イ	うき	150	150	50	0.0225	0.0011	
床版0107	ウ	鉄筋露出	100	100	50	0.0100	0.0005	
床版0107	エ	鉄筋露出	200	150	50	0.0300	0.0015	
床版0107	オ	鉄筋露出	100	100	50	0.0100	0.0005	
床版0107	カ	鉄筋露出	100	100	50	0.0100	0.0005	
床版0107	キ	鉄筋露出	200	100	50	0.0200	0.0010	
床版0107	ク	鉄筋露出	100	100	50	0.0100	0.0005	
床版0107	ケ	鉄筋露出	150	100	50	0.0150	0.0008	
床版0107	コ	鉄筋露出	100	100	50	0.0100	0.0005	
床版0107	サ	鉄筋露出	100	100	50	0.0100	0.0005	
床版0107	シ	鉄筋露出	100	100	50	0.0100	0.0005	
床版0107	ス	鉄筋露出	100	50	50	0.0050	0.0003	
床版0107	セ	鉄筋露出	250	250	50	0.0625	0.0031	
床版0107	ソ	鉄筋露出	150	100	50	0.0150	0.0008	
床版0107	タ	鉄筋露出	100	50	50	0.0050	0.0003	
床版0107	チ	鉄筋露出	450	400	50	0.1800	0.0090	
床版0107	ツ	鉄筋露出	500	300	50	0.1500	0.0075	
床版0107	テ	鉄筋露出	100	100	50	0.0100	0.0005	
床版0107	ト	鉄筋露出	150	150	50	0.0225	0.0011	
床版0107	ナ	鉄筋露出	600	150	50	0.0900	0.0045	
床版0107	ニ	鉄筋露出	250	100	50	0.0250	0.0013	
床版0107	ヌ	剥離	250	50	50	0.0125	0.0006	
床版0507	ネ	鉄筋露出	100	100	50	0.0100	0.0005	
床版0507	ノ	鉄筋露出	100	100	50	0.0100	0.0005	
床版0507	ハ	鉄筋露出	50	50	50	0.0025	0.0001	
床版0507	ヒ	鉄筋露出	50	50	50	0.0025	0.0001	
床版0507	フ	鉄筋露出	50	50	50	0.0025	0.0001	
床版0507	ヘ	鉄筋露出	400	100	50	0.0400	0.0020	
床版0507	ホ	鉄筋露出	100	50	50	0.0050	0.0003	
床版0507	マ	鉄筋露出	100	100	50	0.0100	0.0005	
床版0507	ミ	鉄筋露出	50	50	50	0.0025	0.0001	
床版0507	ム	鉄筋露出	400	100	50	0.0400	0.0020	
床版0507	メ	うき	300	150	50	0.0450	0.0023	
床版0507	モ	鉄筋露出	200	50	50	0.0100	0.0005	
床版0507	ヤ	鉄筋露出	200	50	50	0.0100	0.0005	
床版0507	ユ	鉄筋露出	50	50	50	0.0025	0.0001	
床版0507	ヨ	鉄筋露出	400	100	50	0.0400	0.0020	
床版0507	ラ	鉄筋露出	500	250	50	0.1250	0.0063	
床版0507	リ	鉄筋露出	200	150	50	0.0300	0.0015	
床版0507	ル	鉄筋露出	400	250	50	0.1000	0.0050	
床版0507	レ	鉄筋露出	400	150	50	0.0600	0.0030	
床版0507	ロ	鉄筋露出	100	100	50	0.0100	0.0005	
合計						1.3225	0.0661	

【上部工】　〈第3径間_5パネル目〉

部材	No.	種別	幅　W【mm】	延長　L【mm】	深さ　t【mm】	面積　A【m2】	体積 V【m3】	備考
床版0109	ア	鉄筋露出	200	450	50	0.0900	0.0045	
床版0109	イ	剥離	100	300	50	0.0300	0.0015	
床版0109	ウ	鉄筋露出	50	50	50	0.0025	0.0001	
床版0109	エ	鉄筋露出	450	100	50	0.0450	0.0023	
床版0109	オ	鉄筋露出	400	100	50	0.0400	0.0020	
床版0109	カ	鉄筋露出	200	150	50	0.0300	0.0015	
床版0109	キ	鉄筋露出	50	50	50	0.0025	0.0001	
床版0109	ク	うき	150	150	50	0.0225	0.0011	
床版0109	ケ	うき	200	200	50	0.0400	0.0020	
床版0109	コ	鉄筋露出	250	200	50	0.0500	0.0025	
床版0109	サ	鉄筋露出	250	250	50	0.0625	0.0031	
床版0109	シ	鉄筋露出	100	150	50	0.0150	0.0008	
床版0109	ス	鉄筋露出	100	100	50	0.0100	0.0005	
床版0109	セ	鉄筋露出	150	150	50	0.0225	0.0011	
床版0109	ソ	鉄筋露出	200	100	50	0.0200	0.0010	
床版0109	タ	鉄筋露出	350	200	50	0.0700	0.0035	
床版0109	チ	剥離	250	100	50	0.0250	0.0013	
床版0109	ツ	鉄筋露出	200	50	50	0.0100	0.0005	
床版0109	テ	鉄筋露出	200	150	50	0.0300	0.0015	
床版0109	ト	鉄筋露出	100	100	50	0.0100	0.0005	
床版0109	ナ	鉄筋露出	200	250	50	0.0500	0.0025	
床版0509	ニ	剥離	50	400	50	0.0200	0.0010	
床版0509	ヌ	うき	50	50	50	0.0025	0.0001	
床版0509	ネ	鉄筋露出	100	100	50	0.0100	0.0005	
床版0509	ノ	鉄筋露出	50	50	50	0.0025	0.0001	
床版0509	ハ	鉄筋露出	50	50	50	0.0025	0.0001	
床版0509	ヒ	鉄筋露出	100	150	50	0.0150	0.0008	
床版0509	フ	鉄筋露出	50	50	50	0.0025	0.0001	
床版0509	ヘ	鉄筋露出	200	100	50	0.0200	0.0010	
床版0509	ホ	鉄筋露出	150	150	50	0.0225	0.0011	
床版0509	マ	鉄筋露出	1,050	300	50	0.3150	0.0158	
床版0509	ミ	鉄筋露出	150	200	50	0.0300	0.0015	
床版0509	ム	鉄筋露出	150	250	50	0.0375	0.0019	
合計						1.1575	0.0579	

【上部工】　〈第3径間_6パネル目〉

部材	No.	種別	幅　W【mm】	延長　L【mm】	深さ　t【mm】	面積　A【m2】	体積 V【m3】	備考
床版0111	ア	鉄筋露出	150	250	50	0.0375	0.0019	
床版0111	イ	鉄筋露出	400	200	50	0.0800	0.0040	
床版0111	ウ	鉄筋露出	450	150	50	0.0675	0.0034	
床版0111	エ	鉄筋露出	300	150	50	0.0450	0.0023	
床版0111	オ	鉄筋露出	200	200	50	0.0400	0.0020	
床版0111	カ	鉄筋露出	700	400	50	0.2800	0.0140	
床版0111	キ	鉄筋露出	100	100	50	0.0100	0.0005	
床版0111	ク	鉄筋露出	500	200	50	0.1000	0.0050	
床版0111	ケ	鉄筋露出	400	100	50	0.0400	0.0020	
床版0111	コ	鉄筋露出	700	300	50	0.2100	0.0105	
床版0111	サ	鉄筋露出	100	150	50	0.0150	0.0008	
床版0111	シ	鉄筋露出	300	300	50	0.0900	0.0045	
床版0111	ス	鉄筋露出	150	200	50	0.0300	0.0015	
床版0111	セ	鉄筋露出	150	150	50	0.0225	0.0011	
床版0111	ソ	鉄筋露出	100	100	50	0.0100	0.0005	
床版0511	タ	鉄筋露出	500	200	50	0.1000	0.0050	
床版0511	チ	鉄筋露出	100	100	50	0.0100	0.0005	
床版0511	ツ	鉄筋露出	350	100	50	0.0350	0.0018	
床版0511	テ	鉄筋露出	100	200	50	0.0200	0.0010	
床版0511	ト	鉄筋露出	250	250	50	0.0625	0.0031	
床版0511	ナ	鉄筋露出	50	50	50	0.0025	0.0001	
床版0511	ニ	鉄筋露出	300	100	50	0.0300	0.0015	
床版0511	ヌ	鉄筋露出	50	50	50	0.0025	0.0001	
床版0511	ネ	鉄筋露出	100	250	50	0.0250	0.0013	
床版0511	ノ	鉄筋露出	50	350	50	0.0175	0.0009	
床版0511	ハ	鉄筋露出	250	200	50	0.0500	0.0025	
床版0511	ヒ	うき	300	50	50	0.0150	0.0008	
床版0511	フ	鉄筋露出	250	200	50	0.05	0.0025	
床版0511	ヘ	鉄筋露出	150	300	50	0.045	0.0023	
合計						1.5425	0.0771	

【上部工】　〈第3径間_7パネル目〉

部材	No.	種別	幅　W【mm】	延長　L【mm】	深さ　t【mm】	面積　A【m2】	体積 V【m3】	備考
床版0113	ア	鉄筋露出	200	100	50	0.0200	0.0010	
床版0113	イ	鉄筋露出	50	50	50	0.0025	0.0001	
床版0113	ウ	鉄筋露出	100	100	50	0.0100	0.0005	
床版0113	エ	うき	150	100	50	0.0150	0.0008	
床版0113	オ	鉄筋露出	150	150	50	0.0225	0.0011	
床版0113	カ	鉄筋露出	150	150	50	0.0225	0.0011	
床版0113	キ	鉄筋露出	350	50	50	0.0175	0.0009	
床版0513	ク	鉄筋露出	200	300	50	0.0600	0.0030	
床版0513	ケ	鉄筋露出	100	50	50	0.0050	0.0003	
床版0513	コ	鉄筋露出	250	250	50	0.0625	0.0031	
床版0513	サ	鉄筋露出	50	50	50	0.0025	0.0001	
床版0513	シ	鉄筋露出	50	50	50	0.0025	0.0001	
床版0513	ス	鉄筋露出	250	150	50	0.0375	0.0019	
床版0513	セ	鉄筋露出	250	100	50	0.0250	0.0013	
床版0513	ソ	鉄筋露出	50	50	50	0.0025	0.0001	
床版0513	タ	うき	100	200	50	0.0200	0.0010	
床版0513	チ	鉄筋露出	200	100	50	0.0200	0.0010	
床版0513	ツ	鉄筋露出	100	100	50	0.0100	0.0005	
床版0513	テ	鉄筋露出	150	150	50	0.0225	0.0011	
床版0513	ト	鉄筋露出	350	200	50	0.0700	0.0035	
床版0513	ナ	鉄筋露出	500	200	50	0.1000	0.0050	
床版0513	ニ	鉄筋露出	150	200	50	0.0300	0.0015	
床版0513	ヌ	鉄筋露出	100	100	50	0.0100	0.0005	
床版0513	ネ	鉄筋露出	150	100	50	0.0150	0.0008	
床版0513	ノ	鉄筋露出	100	100	50	0.0100	0.0005	
床版0513	ハ	鉄筋露出	300	150	50	0.0450	0.0023	
床版0513	ヒ	鉄筋露出	550	300	50	0.1650	0.0083	
床版0513	フ	鉄筋露出	300	150	50	0.0450	0.0023	
合計						0.8700	0.0435	
					第3径間合計	7.9125	0.3956	

【上部工】　〈第4径間_1パネル目〉

部材	No.	種別	幅　W【mm】	延長　L【mm】	深さ　t【mm】	面積　A【m2】	体積 V【m3】	備考
床版0101	ア	鉄筋露出	100	100	50	0.0100	0.0005	
床版0101	イ	剥離	100	100	50	0.0100	0.0005	
床版0101	ウ	鉄筋露出	100	100	50	0.0100	0.0005	
床版0101	エ	鉄筋露出	150	150	50	0.0225	0.0011	
床版0101	オ	鉄筋露出	300	150	50	0.0450	0.0023	
床版0101	カ	鉄筋露出	250	150	50	0.0375	0.0019	
床版0101	キ	鉄筋露出	100	100	50	0.0100	0.0005	
床版0101	ク	鉄筋露出	100	100	50	0.0100	0.0005	
床版0101	ケ	鉄筋露出	100	150	50	0.0150	0.0008	
床版0101	コ	うき	50	50	50	0.0025	0.0001	
床版0101	サ	うき	100	100	50	0.0100	0.0005	
床版0101	シ	鉄筋露出	150	100	50	0.0150	0.0008	
床版0501	ス	鉄筋露出	100	100	50	0.0100	0.0005	
床版0501	セ	鉄筋露出	200	100	50	0.0200	0.0010	
床版0501	ソ	鉄筋露出	100	100	50	0.0100	0.0005	
床版0501	タ	鉄筋露出	200	150	50	0.0300	0.0015	
床版0501	チ	鉄筋露出	200	200	50	0.0400	0.0020	
床版0501	ツ	鉄筋露出	150	150	50	0.0225	0.0011	
床版0501	テ	鉄筋露出	250	100	50	0.0250	0.0013	
床版0501	ト	うき	100	100	50	0.0100	0.0005	
合計						0.3650	0.0183	

【上部工】　〈第4径間_2パネル目〉

部材	No.	種別	幅　W【mm】	延長　L【mm】	深さ　t【mm】	面積　A【m2】	体積 V【m3】	備考
床版0103	ア	鉄筋露出	100	100	50	0.0100	0.0005	
床版0103	イ	鉄筋露出	100	200	50	0.0200	0.0010	
床版0103	ウ	うき	500	100	50	0.0500	0.0025	
床版0503	エ	鉄筋露出	3,500	100	50	0.3500	0.0175	
床版0503	オ	鉄筋露出	100	100	50	0.0100	0.0005	
合計						0.4400	0.0220	

【上部工】　〈第4径間_3パネル目〉

部材	No.	種別	幅　W【mm】	延長　L【mm】	深さ　t【mm】	面積　A【m2】	体積 V【m3】	備考
床版0105	ア	うき	100	100	50	0.0100	0.0005	
床版0105	イ	うき	800	250	50	0.2000	0.0100	
床版0105	ウ	うき	100	100	50	0.0100	0.0005	
床版0105	エ	うき	100	100	50	0.0100	0.0005	
合計						0.2300	0.0115	

【上部工】　〈第4径間_4パネル目〉

部材	No.	種別	幅　W【mm】	延長　L【mm】	深さ　t【mm】	面積　A【m2】	体積 V【m3】	備考
床版0107	ア	剥離	400	100	50	0.0400	0.0020	
床版0107	イ	剥離	100	100	50	0.0100	0.0005	
床版0107	ウ	剥離	300	150	50	0.0450	0.0023	
床版0107	エ	鉄筋露出	50	50	50	0.0025	0.0001	
床版0107	オ	鉄筋露出	50	50	50	0.0025	0.0001	
床版0107	カ	鉄筋露出	50	50	50	0.0025	0.0001	
床版0107	キ	鉄筋露出	50	50	50	0.0025	0.0001	
床版0107	ク	うき	100	100	50	0.0100	0.0005	
床版0107	ケ	鉄筋露出	150	200	50	0.0300	0.0015	
床版0107	コ	剥離	100	300	50	0.0300	0.0015	
床版0507	サ	鉄筋露出	100	100	50	0.0100	0.0005	
床版0507	シ	鉄筋露出	100	100	50	0.0100	0.0005	
床版0507	ス	うき	100	100	50	0.0100	0.0005	
床版0507	セ	鉄筋露出	50	50	50	0.0025	0.0001	
床版0507	ソ	鉄筋露出	100	100	50	0.0100	0.0005	
床版0507	タ	鉄筋露出	100	100	50	0.0100	0.0005	
床版0507	チ	鉄筋露出	50	50	50	0.0025	0.0001	
合計						0.2300	0.0115	

【上部工】　〈第4径間_5パネル目〉

部材	No.	種別	幅　W【mm】	延長　L【mm】	深さ　t【mm】	面積　A【m2】	体積 V【m3】	備考
床版0109	ア	鉄筋露出	50	50	50	0.0025	0.0001	
床版0509	イ	鉄筋露出	50	50	50	0.0025	0.0001	
床版0509	ウ	鉄筋露出	50	50	50	0.0025	0.0001	
床版0509	エ	鉄筋露出	50	50	50	0.0025	0.0001	
床版0509	オ	鉄筋露出	50	100	50	0.0050	0.0003	
床版0509	カ	鉄筋露出	50	300	50	0.0150	0.0008	
合計						0.0300	0.0015	

【上部工】　〈第4径間_6パネル目〉

部材	No.	種別	幅　W【mm】	延長　L【mm】	深さ　t【mm】	面積　A【m2】	体積 V【m3】	備考
床版0111	ア	鉄筋露出	1,000	50	50	0.0500	0.0025	
床版0111	イ	鉄筋露出	50	50	50	0.0025	0.0001	
床版0111	ウ	鉄筋露出	50	50	50	0.0025	0.0001	
床版0111	エ	鉄筋露出	50	50	50	0.0025	0.0001	
床版0111	オ	鉄筋露出	50	50	50	0.0025	0.0001	
床版0111	カ	鉄筋露出	50	50	50	0.0025	0.0001	
床版0111	キ	鉄筋露出	100	100	50	0.0100	0.0005	
床版0111	ク	鉄筋露出	200	50	50	0.0100	0.0005	
床版0111	ケ	鉄筋露出	50	100	50	0.0050	0.0003	
床版0511	コ	剥離	50	300	50	0.0150	0.0008	
床版0511	サ	うき	500	100	50	0.0500	0.0025	
床版0511	シ	うき	600	50	50	0.0300	0.0015	
床版0511	ス	鉄筋露出	3,000	100	50	0.3000	0.0150	
床版0511	セ	鉄筋露出	500	100	50	0.0500	0.0025	
床版0511	ソ	鉄筋露出	700	100	50	0.0700	0.0035	
合計						0.6025	0.0301	

【上部工】　〈第4径間_7パネル目〉

部材	No.	種別	幅　W【mm】	延長　L【mm】	深さ　t【mm】	面積　A【m2】	体積 V【m3】	備考
床版0113	ア	鉄筋露出	100	100	50	0.0100	0.0005	
床版0113	イ	うき	100	100	50	0.0100	0.0005	
床版0113	ウ	鉄筋露出	600	100	50	0.0600	0.0030	
床版0113	エ	鉄筋露出	3,000	50	50	0.1500	0.0075	
床版0113	オ	鉄筋露出	100	100	50	0.0100	0.0005	
床版0513	カ	鉄筋露出	2,350	100	50	0.2350	0.0118	
床版0513	キ	鉄筋露出	150	100	50	0.0150	0.0008	
床版0513	ク	鉄筋露出	150	100	50	0.0150	0.0008	
床版0513	ケ	鉄筋露出	100	100	50	0.0100	0.0005	
床版0513	コ	うき	100	100	50	0.0100	0.0005	
床版0513	サ	うき	100	100	50	0.0100	0.0005	
合計						0.5350	0.0268	
					第4径間合計	2.4325	0.1216	

3.2　施工数量

上部工

第1径間		=	0.000	m3
第2径間		=	0.000	m3
第3径間	0.396	=	0.396	m3
第4径間	0.122	=	0.122	m3
第5径間		=	0.000	m3
第6径間		=	0.000	m3
	合計		0.518	m3

3.3　断面補修材　　(ポリマーセメントモルタル)

ロス率：　18　%

全延長当たり

上部工

第1径間				=	0.000	m3
第2径間				=	0.000	m3
第3径間	0.396	x	1.180	=	0.467	m3
第4径間	0.122	x	1.180	=	0.144	m3
第5径間	0.000	x	1.180	=	0.000	m3
第6径間	0.000	x	1.180	=	0.000	m3
			合計		0.611	m3

3.4　殻処理

上部工

第1径間		=	0.000	m3
第2径間		=	0.000	m3
第3径間	0.396	=	0.396	m3
第4径間	0.122	=	0.122	m3
第5径間	0.000	=	0.000	m3
第6径間	0.000	=	0.000	m3
	合計		0.518	m3

3.5 表面含浸

含浸材（鉄筋腐食抑制タイプ）

※標準使用量0.864kg/m2にて算出（実際の使用材料により変更を行う）

第1径間				=	0.00	kg
第2径間				=	0.00	kg
第3径間	7.91	x	0.864	=	6.84	kg
第4径間	2.43	x	0.864	=	2.10	kg
第5径間		x	0.864	=	0.00	kg
第6径間		x	0.864	=	0.00	kg
			合計	=	8.94	m2

施工手順

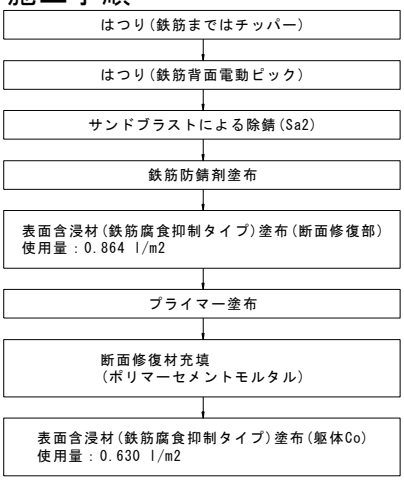

注）　鉄筋腐食抑制効果が認められる材料を使用すること。

表面含浸工詳細図
(鉄筋露出部)

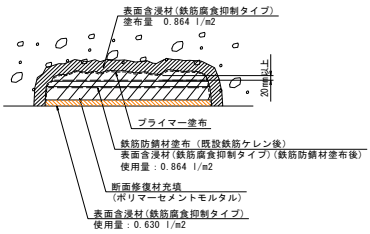

注）　鉄筋腐食抑制効果が認められる材料を使用すること。

4.　ひび割れ補修工(低圧注入工法)

4.1　数量集計表

【上部工】　〈第3径間_1パネル目〉

部材	No.	種別	幅　W 【mm】	延長　L 【mm】	備考
床版0101	2	床版ひびわれ	0.2	600	
床版0101	8	床版ひびわれ	0.2	600	
床版0501	12	床版ひびわれ	0.2	600	
床版0501	13	床版ひびわれ	0.2	600	
床版0501	14	床版ひびわれ	0.2	150	
合計			平均ひびわれ幅 0.2	2,550	

【上部工】　〈第3径間_2パネル目〉

部材	No.	種別	幅　W 【mm】	延長　L 【mm】	備考
床版0103	5	床版ひびわれ	0.2	300	
床版0103	6	床版ひびわれ	0.2	500	
床版0103	7	床版ひびわれ	0.2	250	
合計			平均ひびわれ幅 0.2	1,050	

【上部工】　〈第3径間_3パネル目〉

部材	No.	種別	幅　W 【mm】	延長　L 【mm】	備考
床版0105	5	床版ひびわれ	0.2	600	
床版0505	8	床版ひびわれ	0.2	150	
床版0505	11	床版ひびわれ	0.2	450	
合計			平均ひびわれ幅 0.2	1,200	

【上部工】　〈第3径間_4パネル目〉

部材	No.	種別	幅　W 【mm】	延長　L 【mm】	備考
床版0107	5	床版ひびわれ	0.2	450	
床版0107	7	床版ひびわれ	0.2	150	
床版0507	13	床版ひびわれ	0.2	700	
合計			平均ひびわれ幅 0.2	1,300	

【上部工】　〈第3径間_5パネル目〉

部材	No.	種別	幅　W 【mm】	延長　L 【mm】	備考
床版0109	1	床版ひびわれ	0.2	150	
床版0109	5	床版ひびわれ	0.2	250	
床版0109	9	床版ひびわれ	0.2	500	
床版0109	10	床版ひびわれ	0.2	850	
床版0509	13	床版ひびわれ	0.2	200	
床版0509	14	床版ひびわれ	0.2	200	
床版0509	15	床版ひびわれ	0.2	700	
床版0509	17	床版ひびわれ	0.2	500	
合計			平均ひびわれ幅 0.2	3,350	

【上部工】　〈第3径間_6パネル目〉

部材	No.	種別	幅　W 【mm】	延長　L 【mm】	備考
床版0111	1	床版ひびわれ	0.2	600	
床版0111	2	床版ひびわれ	0.2	250	
床版0111	3	床版ひびわれ	0.2	300	
床版0111	4	床版ひびわれ	0.2	850	
床版0111	5	床版ひびわれ	0.2	450	
合計			平均ひびわれ幅 0.2	2,450	

【上部工】　〈第3径間_7パネル目〉

部材	No.	種別	幅　W 【mm】	延長　L 【mm】	備考
床版0113	1	床版ひびわれ	0.2	250	
床版0113	4	床版ひびわれ	0.2	500	
床版0113	6	床版ひびわれ	0.2	500	
床版0113	8	床版ひびわれ	0.2	400	
床版0513	12	床版ひびわれ	0.2	550	
床版0513	13	床版ひびわれ	0.2	250	
床版0513	15	床版ひびわれ	0.2	600	
床版0513	16	床版ひびわれ	0.2	400	
床版0513	17	床版ひびわれ	0.2	500	
合計			平均ひびわれ幅 0.2	3,950	
			第3径間合計	15,850	

【上部工】　〈第4径間_1パネル目〉

部材	No.	種別	幅　W 【mm】	延長　L 【mm】	備考
床版0501	19	床版ひびわれ	0.2	300	
床版0501	26	床版ひびわれ	0.2	300	
合計			平均ひびわれ幅 0.2	600	

【上部工】　〈第4径間_2パネル目〉

部材	No.	種別	幅　W 【mm】	延長　L 【mm】	備考
床版0103	2	床版ひびわれ	0.2	200	
床版0103	4	床版ひびわれ	0.2	200	
床版0103	5	床版ひびわれ	0.2	550	
床版0103	6	床版ひびわれ	0.2	200	
床版0103	7	床版ひびわれ	0.2	350	
床版0103	8	床版ひびわれ	0.2	350	
床版0103	9	床版ひびわれ	0.2	450	
床版0103	10	床版ひびわれ	0.2	1,050	
床版0103	11	床版ひびわれ	0.2	400	
床版0103	13	床版ひびわれ	0.2	450	
床版0103	14	床版ひびわれ	0.2	450	
床版0103	15	床版ひびわれ	0.2	600	
床版0103	16	床版ひびわれ	0.2	550	
床版0103	17	床版ひびわれ	0.2	50	
床版0103	19	床版ひびわれ	0.2	600	
床版0103	20	床版ひびわれ	0.2	500	
床版0103	21	床版ひびわれ	0.2	450	
床版0103	22	床版ひびわれ	0.2	550	
床版0103	23	床版ひびわれ	0.2	400	
床版0103	25	床版ひびわれ	0.2	450	
床版0103	26	床版ひびわれ	0.2	400	
床版0503	29	床版ひびわれ	0.2	550	
床版0503	31	床版ひびわれ	0.2	600	
床版0503	32	床版ひびわれ	0.2	450	
床版0503	33	床版ひびわれ	0.2	350	
床版0503	34	床版ひびわれ	0.2	450	
床版0503	35	床版ひびわれ	0.2	350	
床版0503	37	床版ひびわれ	0.2	350	
床版0503	38	床版ひびわれ	0.2	350	
床版0503	39	床版ひびわれ	0.2	200	
床版0503	40	床版ひびわれ	0.2	350	
床版0503	41	床版ひびわれ	0.2	350	
床版0503	42	床版ひびわれ	0.2	650	
床版0503	44	床版ひびわれ	0.2	450	
床版0503	45	床版ひびわれ	0.2	400	
床版0503	47	床版ひびわれ	0.2	150	
床版0503	49	床版ひびわれ	0.2	450	
床版0503	50	床版ひびわれ	0.2	450	
床版0503	51	床版ひびわれ	0.2	400	
床版0503	53	床版ひびわれ	0.2	450	
床版0503	54	床版ひびわれ	0.2	250	
床版0503	55	床版ひびわれ	0.2	450	
合計			平均ひびわれ幅 0.2	17,650	

【上部工】　〈第4径間_3パネル目〉

部材	No.	種別	幅　W 【mm】	延長　L 【mm】	備考
床版0105	2	床版ひびわれ	0.2	250	
床版0105	3	床版ひびわれ	0.2	450	
床版0105	5	床版ひびわれ	0.2	250	
床版0105	6	床版ひびわれ	0.2	450	
床版0105	8	床版ひびわれ	0.2	450	
床版0105	10	床版ひびわれ	0.2	100	
床版0105	12	床版ひびわれ	0.2	450	
床版0105	13	床版ひびわれ	0.2	450	
床版0105	14	床版ひびわれ	0.2	400	
床版0105	16	床版ひびわれ	0.2	550	
床版0105	18	床版ひびわれ	0.2	450	
床版0105	19	床版ひびわれ	0.2	550	
床版0105	21	床版ひびわれ	0.2	250	
床版0105	22	床版ひびわれ	0.2	450	
床版0105	23	床版ひびわれ	0.2	500	
床版0105	24	床版ひびわれ	0.2	450	
床版0105	25	床版ひびわれ	0.2	450	
床版0505	31	床版ひびわれ	0.2	850	
床版0505	34	床版ひびわれ	0.2	450	
床版0505	35	床版ひびわれ	0.2	550	
床版0505	37	床版ひびわれ	0.2	450	
床版0505	41	床版ひびわれ	0.2	450	
床版0505	42	床版ひびわれ	0.2	500	
床版0505	43	床版ひびわれ	0.2	450	
床版0505	44	床版ひびわれ	0.2	450	
床版0505	45	床版ひびわれ	0.2	400	
床版0505	47	床版ひびわれ	0.2	450	
床版0505	48	床版ひびわれ	0.2	300	
床版0505	49	床版ひびわれ	0.2	450	
床版0505	51	床版ひびわれ	0.2	600	
床版0505	52	床版ひびわれ	0.2	350	
床版0505	53	床版ひびわれ	0.2	450	
床版0505	54	床版ひびわれ	0.2	300	
床版0505	56	床版ひびわれ	0.2	400	
床版0505	58	床版ひびわれ	0.2	450	
床版0505	59	床版ひびわれ	0.2	250	
床版0505	60	床版ひびわれ	0.2	450	
合計			平均ひびわれ幅 0.2	15,900	

【上部工】　〈第4径間_4パネル目〉

部材	No.	種別	幅　W 【mm】	延長　L 【mm】	備考
床版0107	2	床版ひびわれ	0.2	450	
床版0107	4	床版ひびわれ	0.2	200	
床版0107	5	床版ひびわれ	0.2	1,050	
床版0107	6	床版ひびわれ	0.2	950	
床版0107	8	床版ひびわれ	0.2	700	
床版0107	9	床版ひびわれ	0.2	700	
床版0107	11	床版ひびわれ	0.2	450	
床版0107	13	床版ひびわれ	0.2	600	
床版0107	14	床版ひびわれ	0.2	600	
床版0107	15	床版ひびわれ	0.2	450	
床版0107	17	床版ひびわれ	0.2	450	
床版0107	18	床版ひびわれ	0.2	600	
床版0107	19	床版ひびわれ	0.2	450	
床版0107	21	床版ひびわれ	0.2	450	
床版0107	22	床版ひびわれ	0.2	450	
床版0107	25	床版ひびわれ	0.2	650	
床版0107	27	床版ひびわれ	0.2	750	
床版0107	30	床版ひびわれ	0.2	300	
床版0107	31	床版ひびわれ	0.2	100	
床版0507	34	床版ひびわれ	0.2	400	
床版0507	37	床版ひびわれ	0.2	550	
床版0507	38	床版ひびわれ	0.2	700	
床版0507	39	床版ひびわれ	0.2	700	
床版0507	40	床版ひびわれ	0.2	250	
床版0507	42	床版ひびわれ	0.2	600	
床版0507	45	床版ひびわれ	0.2	500	
床版0507	46	床版ひびわれ	0.2	450	
床版0507	47	床版ひびわれ	0.2	550	
床版0507	48	床版ひびわれ	0.2	550	
床版0507	50	床版ひびわれ	0.2	300	
床版0507	52	床版ひびわれ	0.2	450	
床版0507	53	床版ひびわれ	0.2	450	
床版0507	54	床版ひびわれ	0.2	450	
床版0507	55	床版ひびわれ	0.2	450	
床版0507	56	床版ひびわれ	0.2	250	
床版0507	58	床版ひびわれ	0.2	550	
床版0507	59	床版ひびわれ	0.2	350	
床版0507	60	床版ひびわれ	0.2	450	
床版0507	62	床版ひびわれ	0.2	250	
床版0507	63	床版ひびわれ	0.2	450	
床版0507	65	床版ひびわれ	0.2	700	
床版0507	66	床版ひびわれ	0.2	450	
床版0507	67	床版ひびわれ	0.2	300	
床版0507	69	床版ひびわれ	0.2	350	
合計			平均ひびわれ幅 0.2	21,800	

【上部工】　〈第4径間_5パネル目〉

部材	No.	種別	幅　W 【mm】	延長　L 【mm】	備考
床版0109	1	床版ひびわれ	0.2	450	
床版0109	3	床版ひびわれ	0.2	450	
床版0109	5	床版ひびわれ	0.2	450	
床版0109	7	床版ひびわれ	0.2	250	
床版0109	9	床版ひびわれ	0.2	450	
床版0109	12	床版ひびわれ	0.2	300	
床版0109	14	床版ひびわれ	0.2	450	
床版0109	16	床版ひびわれ	0.2	350	
床版0109	17	床版ひびわれ	0.2	450	
床版0109	19	床版ひびわれ	0.2	100	
床版0109	20	床版ひびわれ	0.2	450	
床版0109	22	床版ひびわれ	0.2	100	
床版0109	23	床版ひびわれ	0.2	700	
床版0109	25	床版ひびわれ	0.2	250	
床版0109	26	床版ひびわれ	0.2	450	
床版0109	28	床版ひびわれ	0.2	100	
床版0109	29	床版ひびわれ	0.2	450	
床版0109	31	床版ひびわれ	0.2	450	
床版0109	32	床版ひびわれ	0.2	250	
床版0109	34	床版ひびわれ	0.2	450	
床版0109	35	床版ひびわれ	0.2	450	
床版0109	36	床版ひびわれ	0.2	300	
床版0109	39	床版ひびわれ	0.2	200	
床版0109	40	床版ひびわれ	0.2	450	
床版0109	42	床版ひびわれ	0.2	100	
床版0109	43	床版ひびわれ	0.2	450	
床版0109	44	床版ひびわれ	0.2	250	
床版0509	46	床版ひびわれ	0.2	350	
床版0509	48	床版ひびわれ	0.2	550	
床版0509	49	床版ひびわれ	0.2	450	
床版0509	50	床版ひびわれ	0.2	200	
床版0509	52	床版ひびわれ	0.2	450	
床版0509	53	床版ひびわれ	0.2	450	
床版0509	54	床版ひびわれ	0.2	250	
床版0509	55	床版ひびわれ	0.2	450	
床版0509	56	床版ひびわれ	0.2	450	
床版0509	57	床版ひびわれ	0.2	450	
床版0509	58	床版ひびわれ	0.2	200	
床版0509	59	床版ひびわれ	0.2	450	
床版0509	61	床版ひびわれ	0.2	450	
床版0509	62	床版ひびわれ	0.2	450	
床版0509	63	床版ひびわれ	0.2	350	
床版0509	65	床版ひびわれ	0.2	600	
床版0509	66	床版ひびわれ	0.2	450	
床版0509	67	床版ひびわれ	0.2	450	
床版0509	68	床版ひびわれ	0.2	450	
床版0509	69	床版ひびわれ	0.2	450	
床版0509	70	床版ひびわれ	0.2	350	
床版0509	71	床版ひびわれ	0.2	450	
床版0509	72	床版ひびわれ	0.2	450	
床版0509	73	床版ひびわれ	0.2	450	
床版0509	74	床版ひびわれ	0.2	300	
床版0509	76	床版ひびわれ	0.2	450	

【上部工】　〈第4径間_5パネル目〉（続き）

床版0509	77	床版ひびわれ	0.2	350	
床版0509	89	床版ひびわれ	0.2	450	
合計			平均ひびわれ幅 0.2	21,150	

【上部工】　〈第4径間_6パネル目〉

部材	No.	種別	幅　W 【mm】	延長　L 【mm】	備考
床版0111	1	床版ひびわれ	0.2	450	
床版0111	2	床版ひびわれ	0.2	550	
床版0111	4	床版ひびわれ	0.2	550	
床版0111	5	床版ひびわれ	0.2	350	
床版0111	6	床版ひびわれ	0.2	450	
床版0111	9	床版ひびわれ	0.2	300	
床版0111	10	床版ひびわれ	0.2	400	
床版0111	11	床版ひびわれ	0.2	550	
床版0111	15	床版ひびわれ	0.2	450	
床版0111	17	床版ひびわれ	0.2	150	
床版0111	18	床版ひびわれ	0.2	600	
床版0111	19	床版ひびわれ	0.2	450	
床版0111	22	床版ひびわれ	0.2	100	
床版0111	23	床版ひびわれ	0.2	450	
床版0111	25	床版ひびわれ	0.2	450	
床版0111	27	床版ひびわれ	0.2	450	
床版0111	28	床版ひびわれ	0.2	200	
床版0111	29	床版ひびわれ	0.2	450	
床版0111	31	床版ひびわれ	0.2	250	
床版0111	32	床版ひびわれ	0.2	450	
床版0111	33	床版ひびわれ	0.2	200	
床版0111	35	床版ひびわれ	0.2	450	
床版0511	40	床版ひびわれ	0.2	450	
床版0511	41	床版ひびわれ	0.2	450	
床版0511	42	床版ひびわれ	0.2	250	
床版0511	43	床版ひびわれ	0.2	450	
床版0511	44	床版ひびわれ	0.2	450	
床版0511	46	床版ひびわれ	0.2	450	
床版0511	48	床版ひびわれ	0.2	350	
床版0511	49	床版ひびわれ	0.2	450	
床版0511	50	床版ひびわれ	0.2	450	
床版0511	52	床版ひびわれ	0.2	450	
床版0511	53	床版ひびわれ	0.2	450	
床版0511	54	床版ひびわれ	0.2	350	
床版0511	55	床版ひびわれ	0.2	350	
床版0511	56	床版ひびわれ	0.2	350	
床版0511	57	床版ひびわれ	0.2	350	
床版0511	59	床版ひびわれ	0.2	350	
床版0511	61	床版ひびわれ	0.2	450	
床版0511	62	床版ひびわれ	0.2	350	
床版0511	63	床版ひびわれ	0.2	350	
床版0511	64	床版ひびわれ	0.2	450	
床版0511	65	床版ひびわれ	0.2	600	
床版0511	66	床版ひびわれ	0.2	350	
床版0511	68	床版ひびわれ	0.2	950	
床版0511	69	床版ひびわれ	0.2	1050	
床版0511	70	床版ひびわれ	0.2	1050	
床版0511	72	床版ひびわれ	0.2	450	
床版0511	73	床版ひびわれ	0.2	350	
床版0511	75	床版ひびわれ	0.2	350	
合計			平均ひびわれ幅 0.2	21,850	

【上部工】　〈第4径間_7パネル目〉

部材	No.	種別	幅　W 【mm】	延長　L 【mm】	備考
床版0113	3	床版ひびわれ	0.2	550	
床版0113	6	床版ひびわれ	0.2	400	
床版0113	7	床版ひびわれ	0.2	400	
床版0113	8	床版ひびわれ	0.2	400	
床版0113	9	床版ひびわれ	0.2	600	
床版0113	10	床版ひびわれ	0.2	400	
床版0113	11	床版ひびわれ	0.2	400	
床版0113	12	床版ひびわれ	0.2	400	
床版0113	13	床版ひびわれ	0.2	400	
床版0113	14	床版ひびわれ	0.2	600	
床版0113	20	床版ひびわれ	0.2	450	
床版0113	21	床版ひびわれ	0.2	450	
床版0113	23	床版ひびわれ	0.2	350	
床版0113	25	床版ひびわれ	0.2	450	
床版0113	29	床版ひびわれ	0.2	450	
床版0513	31	床版ひびわれ	0.2	350	
床版0513	32	床版ひびわれ	0.2	350	
床版0513	33	床版ひびわれ	0.2	350	
床版0513	34	床版ひびわれ	0.2	350	
床版0513	36	床版ひびわれ	0.2	600	
床版0513	37	床版ひびわれ	0.2	300	
床版0513	38	床版ひびわれ	0.2	450	
床版0513	39	床版ひびわれ	0.2	700	
床版0513	40	床版ひびわれ	0.2	450	
床版0513	41	床版ひびわれ	0.2	450	
床版0513	42	床版ひびわれ	0.2	300	
床版0513	43	床版ひびわれ	0.2	450	
床版0513	44	床版ひびわれ	0.2	450	
床版0513	45	床版ひびわれ	0.2	700	
床版0513	46	床版ひびわれ	0.2	450	
床版0513	47	床版ひびわれ	0.2	450	
床版0513	48	床版ひびわれ	0.2	450	
床版0513	50	床版ひびわれ	0.2	600	
床版0513	51	床版ひびわれ	0.2	450	
合計			平均ひびわれ幅 0.2	15,350	
			第4径間合計	114,300	

4.2　施工延長

上部工

第1径間			=	0.00	m
第2径間			=	0.00	m
第3径間	15.85		=	15.85	m
第4径間	114.30		=	114.30	m
第5径間			=	0.00	m
第6径間			=	0.00	m
		小計		130.15	m
		合計		130.15	m

4.3　シール材

シール幅:30㎜、厚さ2㎜、単位体積重量1,700kg/m3にて実数量算出、ロス率37%は積算時に考慮する。

単位当たり

0.030　x　0.002　x　1.000　x　1700　x　1.00　=　0.102　kg/m

全延長当たり

上部工

第1径間				=	0.00	kg
第2径間				=	0.00	kg
第3径間	15.85	x	0.102	=	1.62	kg
第4径間	114.30	x	0.102	=	11.66	kg
第5径間	0.00	x	0.102	=	0.00	kg
第6径間	0.00	x	0.102	=	0.00	kg
			小計		13.28	kg
			合計		13.28	kg

4.4　注入材　(エポキシ樹脂)

上部工

ひび割れ幅：平均　0.2　mm　深さ：　50 mm　単位体積重量：　1200 kg/m3　ロス率：　15　%

単位当たり

0.200　x　0.050　x　0.001　x　1200　x　1.15　=　0.014　kg/m

全延長当たり

第1径間				=	0.00	kg
第2径間				=	0.00	kg
第3径間	15.85	x	0.014	=	0.22	kg
第4径間	114.30	x	0.014	=	1.60	kg
第5径間	0.00	x	0.014	=	0.00	kg
第6径間	0.00	x	0.014	=	0.00	kg
			小計		1.82	kg
			合計		1.82	kg

4.5　注入器具

設置間隔：25cmにて算出

単位当たり

1.000	/	0.250		=	4	個

全延長当たり

上部工

第1径間	0.00	x	4	=	0	個
第2径間	0.00	x	4	=	0	個
第3径間	15.85	x	4	=	63	個
第4径間	114.30	x	4	=	457	個
第5径間	0.00	x	4	=	0	個
第6径間	0.00	x	4	=	0	個
				小計	520	個

合計	520	個

5.　ひび割れ補修工(充てん工)

5.1　数量集計表

【上部工】　〈第3径間_1パネル目〉

部材	No.	種別	幅　W 【mm】	延長　L 【mm】	備考
床版0101	1	遊離石灰	－	200	
床版0101	3	遊離石灰	－	250	
床版0101	4	遊離石灰	－	100	
床版0101	5	遊離石灰	－	150	
床版0101	6	遊離石灰	－	150	
床版0101	7	遊離石灰	－	150	
床版0101	9	遊離石灰	－	350	
床版0101	10	遊離石灰	－	300	
床版0101	11	遊離石灰	－	300	
合計				1,950	

【上部工】　〈第3径間_2パネル目〉

部材	No.	種別	幅　W 【mm】	延長　L 【mm】	備考
床版0103	1	遊離石灰	－	150	
床版0103	2	遊離石灰	－	250	
床版0103	3	遊離石灰	－	350	
床版0103	4	遊離石灰	－	350	
床版0103	8	遊離石灰	－	350	
床版0103	9	遊離石灰	－	350	
床版0503	10	遊離石灰	－	300	
床版0503	11	遊離石灰	－	300	
床版0503	12	遊離石灰	－	350	
床版0503	13	遊離石灰	－	150	
床版0503	14	遊離石灰	－	50	
合計				2,950	

【上部工】　〈第3径間_3パネル目〉

部材	No.	種別	幅　W 【mm】	延長　L 【mm】	備考
床版0105	1	遊離石灰	－	150	
床版0105	2	遊離石灰	－	200	
床版0105	3	遊離石灰	－	50	
床版0105	4	遊離石灰	－	50	
床版0105	6	遊離石灰	－	400	
床版0105	7	遊離石灰	－	100	
床版0505	9	遊離石灰	－	150	
床版0505	10	遊離石灰	－	100	
床版0505	12	遊離石灰	－	350	
床版0505	13	遊離石灰	－	450	
床版0505	14	遊離石灰	－	250	
合計				2,250	

【上部工】　〈第3径間_4パネル目〉

部材	No.	種別	幅　W 【mm】	延長　L 【mm】	備考
床版0107	1	遊離石灰	－	250	
床版0107	2	遊離石灰	－	200	
床版0107	3	遊離石灰	－	150	
床版0107	4	遊離石灰	－	150	
床版0107	6	遊離石灰	－	500	
床版0107	8	遊離石灰	－	300	
床版0107	9	遊離石灰	－	150	
床版0107	10	遊離石灰	－	150	
床版0107	11	遊離石灰	－	150	
床版0107	12	遊離石灰	－	150	
床版0507	14	遊離石灰	－	400	
床版0507	15	遊離石灰	－	400	
床版0507	16	遊離石灰	－	200	
合計				3,150	

【上部工】　〈第3径間_5パネル目〉

部材	No.	種別	幅　W 【mm】	延長　L 【mm】	備考
床版0109	2	遊離石灰	－	100	
床版0109	3	遊離石灰	－	100	
床版0109	4	遊離石灰	－	100	
床版0109	6	遊離石灰	－	350	
床版0109	7	遊離石灰	－	100	
床版0109	8	遊離石灰	－	100	
床版0509	11	遊離石灰	－	100	
床版0509	12	遊離石灰	－	50	
床版0509	16	遊離石灰	－	200	
床版0509	18	遊離石灰	－	250	
床版0509	19	遊離石灰	－	450	
床版0509	20	遊離石灰	－	750	
合計				2,650	

【上部工】　〈第3径間_6パネル目〉

部材	No.	種別	幅　W 【mm】	延長　L 【mm】	備考
床版0111	6	遊離石灰	－	300	
床版0511	7	遊離石灰	－	100	
床版0511	8	遊離石灰	－	150	
床版0511	9	遊離石灰	－	350	
床版0511	10	遊離石灰	－	150	
床版0511	11	遊離石灰	－	150	
床版0511	12	遊離石灰	－	100	
床版0511	13	遊離石灰	－	100	
床版0511	14	遊離石灰	－	100	
床版0511	15	遊離石灰	－	450	
床版0511	16	遊離石灰	－	100	
床版0511	17	遊離石灰	－	150	
床版0511	18	遊離石灰	－	150	
合計				2,350	

【上部工】　〈第3径間_7パネル目〉

部材	No.	種別	幅　W 【mm】	延長　L 【mm】	備考
床版0113	2	遊離石灰	－	350	
床版0113	3	遊離石灰	－	200	
床版0113	5	遊離石灰	－	300	
床版0113	7	遊離石灰	－	150	
床版0113	9	遊離石灰	－	200	
床版0113	10	遊離石灰	－	200	
床版0513	11	遊離石灰	－	200	
床版0513	14	遊離石灰	－	150	
床版0513	18	遊離石灰	－	250	
床版0513	19	遊離石灰	－	450	
床版0513	20	遊離石灰	－	50	
合計				2,500	
			第3径間合計	17,800	

【上部工】　〈第4径間_1パネル目〉

部材	No.	種別	幅　W 【mm】	延長　L 【mm】	備考
床版0101	1	遊離石灰	－	200	
床版0101	2	遊離石灰	－	200	
床版0101	3	遊離石灰	－	150	
床版0101	4	遊離石灰	－	150	
床版0101	5	遊離石灰	－	150	
床版0101	6	遊離石灰	－	150	
床版0101	7	遊離石灰	－	150	
床版0101	8	遊離石灰	－	150	
床版0101	9	遊離石灰	－	500	
床版0101	10	遊離石灰	－	500	
床版0101	11	遊離石灰	－	200	
床版0101	12	遊離石灰	－	200	
床版0101	13	遊離石灰	－	250	
床版0101	14	遊離石灰	－	350	
床版0101	15	遊離石灰	－	150	
床版0501	16	遊離石灰	－	100	
床版0501	17	遊離石灰	－	100	
床版0501	18	遊離石灰	－	550	
床版0501	20	遊離石灰	－	100	
床版0501	21	遊離石灰	－	50	
床版0501	22	遊離石灰	－	50	
床版0501	23	遊離石灰	－	50	
床版0501	24	遊離石灰	－	50	
床版0501	25	遊離石灰	－	150	
床版0501	27	遊離石灰	－	150	
合計				4,800	

【上部工】　〈第4径間_2パネル目〉

部材	No.	種別	幅　W 【mm】	延長　L 【mm】	備考
床版0103	1	遊離石灰	－	650	
床版0103	2	遊離石灰	－	400	
床版0103	12	遊離石灰	－	150	
床版0103	18	遊離石灰	－	400	
床版0103	24	遊離石灰	－	150	
床版0103	27	遊離石灰	－	150	
床版0503	28	遊離石灰	－	350	
床版0503	30	遊離石灰	－	350	
床版0503	36	遊離石灰	－	700	
床版0503	43	遊離石灰	－	300	
床版0503	46	遊離石灰	－	250	
床版0503	48	遊離石灰	－	700	
床版0503	52	遊離石灰	－	200	
床版0503	56	遊離石灰	－	150	
合計				4,900	

【上部工】　〈第4径間_3パネル目〉

部材	No.	種別	幅　W 【mm】	延長　L 【mm】	備考
床版0105	1	遊離石灰	－	350	
床版0105	4	遊離石灰	－	350	
床版0105	7	遊離石灰	－	450	
床版0105	9	遊離石灰	－	150	
床版0105	11	遊離石灰	－	450	
床版0105	15	遊離石灰	－	150	
床版0105	17	遊離石灰	－	500	
床版0105	20	遊離石灰	－	300	
床版0105	26	遊離石灰	－	300	
床版0105	27	遊離石灰	－	300	
床版0105	28	遊離石灰	－	200	
床版0105	29	遊離石灰	－	100	
床版0105	30	遊離石灰	－	200	
床版0505	32	遊離石灰	－	200	
床版0505	33	遊離石灰	－	200	
床版0505	36	遊離石灰	－	150	
床版0505	38	遊離石灰	－	400	
床版0505	39	遊離石灰	－	100	
床版0505	40	遊離石灰	－	400	
床版0505	46	遊離石灰	－	250	
床版0505	50	遊離石灰	－	200	
床版0505	55	遊離石灰	－	200	
床版0505	57	遊離石灰	－	200	
床版0505	61	遊離石灰	－	400	
合計				6,500	

【上部工】　〈第4径間_4パネル目〉

部材	No.	種別	幅　W 【mm】	延長　L 【mm】	備考
床版0107	1	遊離石灰	－	200	
床版0107	3	遊離石灰	－	200	
床版0107	7	遊離石灰	－	100	
床版0107	10	遊離石灰	－	350	
床版0107	12	遊離石灰	－	150	
床版0107	16	遊離石灰	－	300	
床版0107	20	遊離石灰	－	150	
床版0107	23	遊離石灰	－	150	
床版0107	24	遊離石灰	－	150	
床版0107	26	遊離石灰	－	400	
床版0107	28	遊離石灰	－	300	
床版0107	29	遊離石灰	－	300	
床版0107	32	遊離石灰	－	150	
床版0107	33	遊離石灰	－	150	
床版0507	35	遊離石灰	－	100	
床版0507	36	遊離石灰	－	300	
床版0507	41	遊離石灰	－	250	
床版0507	43	遊離石灰	－	100	
床版0507	44	遊離石灰	－	200	
床版0507	49	遊離石灰	－	150	
床版0507	51	遊離石灰	－	150	
床版0507	57	遊離石灰	－	350	
床版0507	61	遊離石灰	－	100	
床版0507	64	遊離石灰	－	250	
床版0507	68	遊離石灰	－	250	
床版0507	70	遊離石灰	－	150	
合計				5,400	

【上部工】　〈第4径間_5パネル目〉

部材	No.	種別	幅　W 【mm】	延長　L 【mm】	備考
床版0109	2	遊離石灰	－	200	
床版0109	4	遊離石灰	－	150	
床版0109	6	遊離石灰	－	200	
床版0109	8	遊離石灰	－	150	
床版0109	10	遊離石灰	－	300	
床版0109	11	遊離石灰	－	100	
床版0109	13	遊離石灰	－	150	
床版0109	15	遊離石灰	－	200	
床版0109	18	遊離石灰	－	200	
床版0109	21	遊離石灰	－	200	
床版0109	24	遊離石灰	－	350	
床版0109	27	遊離石灰	－	350	
床版0109	30	遊離石灰	－	250	
床版0109	33	遊離石灰	－	350	
床版0109	37	遊離石灰	－	150	
床版0109	38	遊離石灰	－	350	
床版0109	41	遊離石灰	－	350	
床版0109	45	遊離石灰	－	250	
床版0509	47	遊離石灰	－	150	
床版0509	51	遊離石灰	－	300	
床版0509	60	遊離石灰	－	200	
床版0509	64	遊離石灰	－	200	
床版0509	75	遊離石灰	－	200	
床版0509	78	遊離石灰	－	100	
合計				5,400	

【上部工】　〈第4径間_6パネル目〉

部材	No.	種別	幅　W 【mm】	延長　L 【mm】	備考
床版0111	3	遊離石灰	－	100	
床版0111	7	遊離石灰	－	500	
床版0111	8	遊離石灰	－	200	
床版0111	12	遊離石灰	－	200	
床版0111	13	遊離石灰	－	500	
床版0111	14	遊離石灰	－	100	
床版0111	16	遊離石灰	－	500	
床版0111	20	遊離石灰	－	200	
床版0111	21	遊離石灰	－	350	
床版0111	24	遊離石灰	－	200	
床版0111	26	遊離石灰	－	400	
床版0111	30	遊離石灰	－	200	
床版0111	34	遊離石灰	－	300	
床版0111	36	遊離石灰	－	500	
床版0111	37	遊離石灰	－	400	
床版0111	38	遊離石灰	－	100	
床版0511	39	遊離石灰	－	150	
床版0511	45	遊離石灰	－	550	
床版0511	47	遊離石灰	－	100	
床版0511	51	遊離石灰	－	250	
床版0511	58	遊離石灰	－	300	
床版0511	60	遊離石灰	－	150	
床版0511	67	遊離石灰	－	100	
床版0511	71	遊離石灰	－	300	
床版0511	74	遊離石灰	－	300	
床版0511	76	遊離石灰	－	550	
合計				7,500	

【上部工】　〈第4径間_7パネル目〉

部材	No.	種別	幅　W 【mm】	延長　L 【mm】	備考
床版0113	1	遊離石灰	－	100	
床版0113	2	遊離石灰	－	200	
床版0113	4	遊離石灰	－	250	
床版0113	5	遊離石灰	－	350	
床版0113	15	遊離石灰	－	200	
床版0113	16	遊離石灰	－	200	
床版0113	17	遊離石灰	－	200	
床版0113	18	遊離石灰	－	200	
床版0113	19	遊離石灰	－	350	
床版0113	22	遊離石灰	－	700	
床版0113	24	遊離石灰	－	700	
床版0113	26	遊離石灰	－	150	
床版0113	27	遊離石灰	－	500	
床版0113	28	遊離石灰	－	150	
床版0113	30	遊離石灰	－	150	
床版0513	35	遊離石灰	－	500	
床版0513	49	遊離石灰	－	350	
合計				5,250	
第4径間合計				39,750	

5.2　施工延長

上部工

第1径間			=	0.00	m
第2径間			=	0.00	m
第3径間	17.80		=	17.80	m
第4径間	39.75		=	39.75	m
第5径間			=	0.00	m
第6径間			=	0.00	m
		小計		57.55	m
		合計		57.55	m

5.3　充てん材　（ポリマーセメントモルタル）

カット幅:10㎜、深さ：15㎜、単位体積重量1,800にて実数量算出、ロス率20%は積算時に考慮する。

単位当たり

0.010　x　0.015　x　1.000　x　1800　= 0.270 kg/m

全延長当たり

上部工

第1径間					=	0.00	kg
第2径間					=	0.00	kg
第3径間	17.80	x	0.270		=	4.81	kg
第4径間	39.75	x	0.270		=	10.73	kg
第5径間	0.00	x	0.270		=	0.00	kg
第6径間	0.00	x	0.270		=	0.00	kg
				小計		15.54	kg
				合計		15.54	kg

5.4　殻処理

単位当たり

0.010　x　0.015　x　1.000　= 0.00015 m3/m

全延長当たり

上部工

第1径間	0.00	x	0.00015		=	0.00000	m3
第2径間	0.00	x	0.00015		=	0.00000	m3
第3径間	17.80	x	0.00015		=	0.00267	m3
第4径間	39.75	x	0.00015		=	0.00596	m3
第5径間	0.00	x	0.00015		=	0.00000	m3
第6径間	0.00	x	0.00015		=	0.00000	m3
				小計		0.00863	m3
				合計		0.00863	m3

6.　表面含浸工

根拠図

上部工断面図

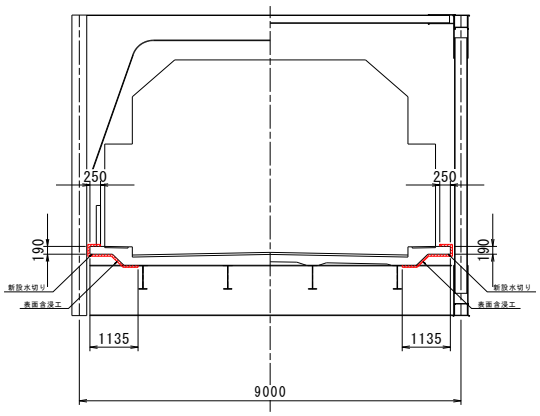

施工手順

はつり（鉄筋まではチッパー）
↓
はつり（鉄筋背面電動ピック）
↓
サンドブラストによる除錆（Sa2）
↓
鉄筋防錆剤塗布
↓
表面含浸材（鉄筋腐食抑制タイプ）塗布（断面修復部）
使用量：0.864 l/m2
↓
プライマー塗布
↓
断面修復材充填
（ポリマーセメントモルタル）
↓
表面含浸材（鉄筋腐食抑制タイプ）塗布（躯体Co）
使用量：0.630 l/m2

注）　鉄筋腐食抑制効果が認められる材料を使用すること。

表面含浸工詳細図
（健全部）

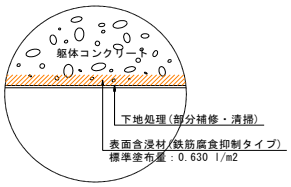

表面含浸工詳細図
（鉄筋露出部）

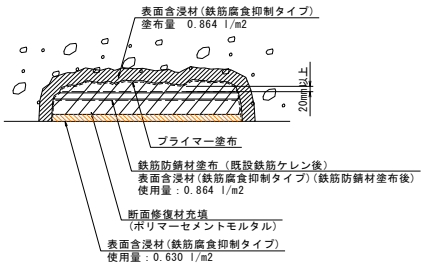

注）　鉄筋腐食抑制効果が認められる材料を使用すること。

(1)　施工面積

・周長

地覆天端	0.250	x	2	=	0.50	m
地覆側面	0.190	x	2	=	0.38	m
張出床版	1.135	x	2	=	2.27	m
			合計	=	3.15	m

・桁長

単位:m

	第1径間	第2径間	第3径間	第4径間	第5径間	第6径間	小計
桁長	63.35	63.00	63.45	63.45	63.00	63.35	379.60

・施工面積

第1径間				=	0.00	m2
第2径間				=	0.00	m2
第3径間	3.15	x	63.45	=	199.87	m2
第4径間	3.15	x	63.45	=	199.87	m2
第5径間				=	0.00	m2
第6径間				=	0.00	m2
			合計	=	399.74	m

(2)　下地処理（サンダーケレン）

A=　施工面積より

399.74			=	399.74	m2

(3)　含浸材塗布

A=　施工面積より

399.74			=	399.74	m2

(4)　含浸材（鉄筋腐食抑制タイプ）

※標準使用量0.630kg/m2にて算出（実際の使用材料により変更を行う）

第1径間					=	0.00	kg
第2径間					=	0.00	kg
第3径間	199.87	x	0.630		=	125.92	kg
第4径間	199.87	x	0.630		=	125.92	kg
第5径間	0.00	x	0.630		=	0.00	kg
第6径間	0.00	x	0.630		=	0.00	kg
				合計	=	251.84	m2

7.　水切り材設置工

根拠図

上部工断面図

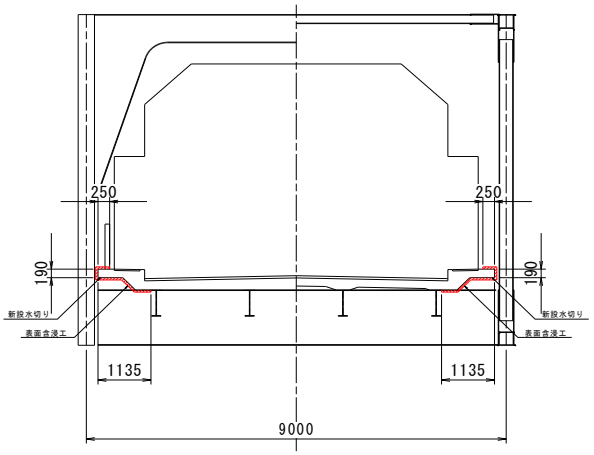

水切り詳細図　S=1:1

側面図

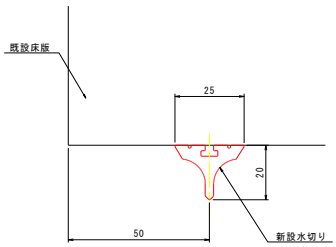

施工手順

表面処理
↓
素地乾燥確認
↓
接着剤塗布
↓
水切り設置
↓
硬化養生

注1)水切りと床版の接着性、施工性、水切り機能を確保するため、床版の端から50mm程度の余裕しろを確保すること。

(1)　水切り材設置

・設置延長

単位:m

	第1径間	第2径間	第3径間	第4径間	第5径間	第6径間	小計
上流側			63.45	63.45			126.90
下流側			63.45	63.45			126.90
合計	0.00	0.00	126.90	126.90	0.00	0.00	253.80

11.　仮設工

根拠図

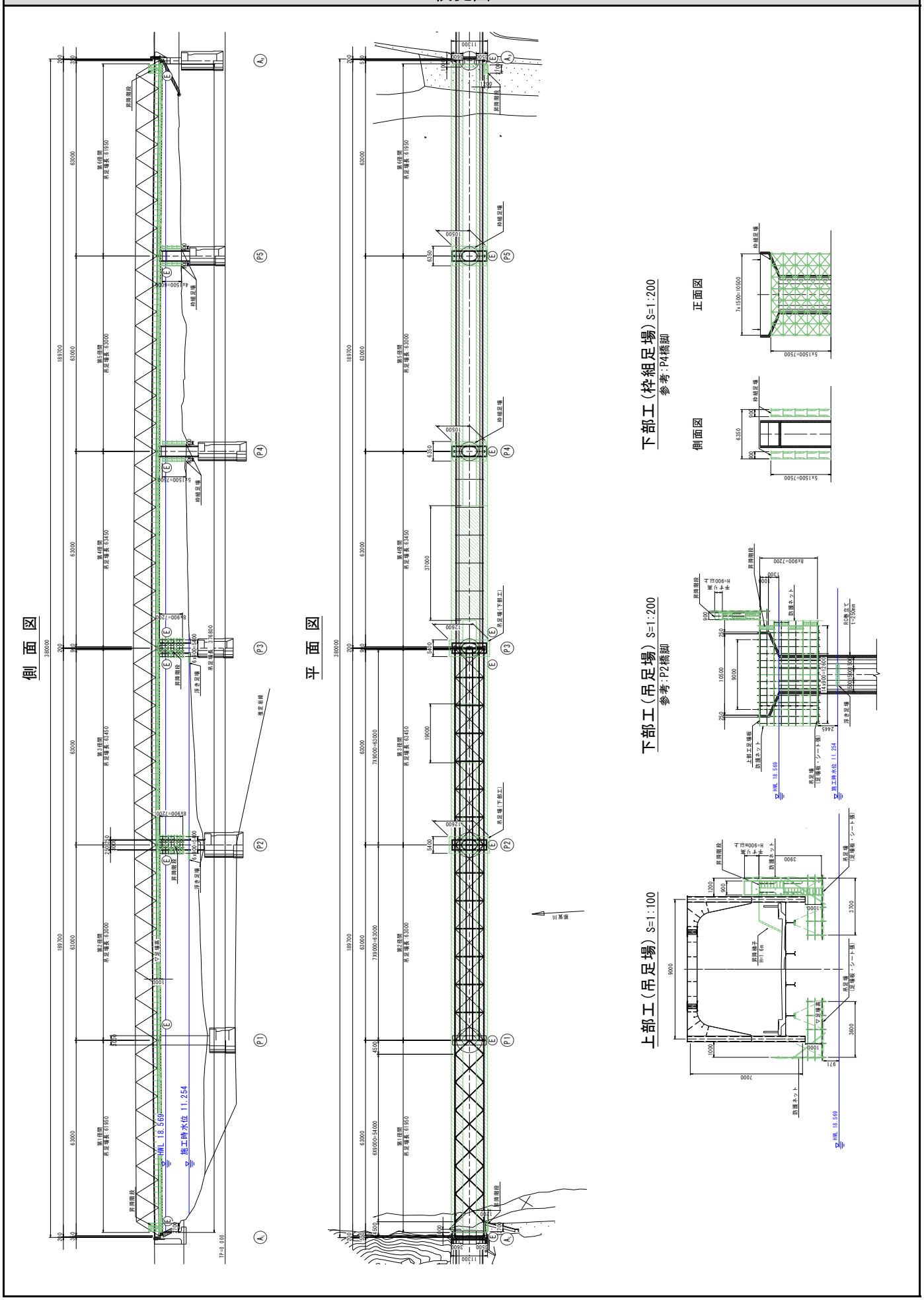
側面図
平面図
下部工(枠組足場) S=1:200
参考:P4橋脚
正面図
側面図
下部工(吊足場) S=1:200
参考:P2橋脚
上部工(吊足場) S=1:100
施工時水位 11.254
HWL 18.569
TP=0.000

11.1　吊足場

(1)　足場の種類

・桁高=	1.68	m
・朝顔は必要か	YES	
・板張り防護(朝顔部分)は必要か	YES	
・シート張り防護(朝顔部分)は必要か	YES	
・シート張り防護(床面)は必要か	YES	

吊足場(1.5≦桁高H) + 防護工

(2)　足場面積(上部工)

必要面積

第1径間					0.00	m2
第2径間					0.00	m2
第3径間	(3.6	+ 3.5)	x	63.45	450.50	m2
第4径間	(3.6	+ 3.5)	x	63.45	450.50	m2
第5径間					0.00	m2
第6径間					0.00	m2
				合計	901.00	m2